CRITERIOS ESPECÍFICOS DE CORRECCIÓN

CRITERIOS GENERALES:

En general, para la calificación de las pruebas se atenderá a los siguientes criterios: Se valorarán los aspectos conceptuales por encima de los aspectos formales. Se considerará correcto cualquier método que se aplique para la resolución de los problemas y ejercicios, siempre que esté de acuerdo con los contenidos de la programación y que conduzca correctamente a la solución pedida. Por último, se exigirá que las soluciones de los distintos problemas y ejercicios estén de acuerdo con la normalización y convencionalismos propios del Dibujo Técnico y sus aplicaciones.

CRITERIOS ESPECÍFICOS:

El problema se calificará siempre, como máximo, con cuatro puntos, y cada uno de los ejercicios, como máximo, con tres puntos. Esta puntuación se distribuirá entre los apartados del problema y de los ejercicios si los tuviesen. La puntuación y su correspondiente distribución en apartados aparecerá siempre indicada en los enunciados de los problemas y ejercicios, para conocimiento tanto del alumnado como del corrector.

Debido a que no todos los alumnos realizan las pruebas de Dibujo Técnico en las condiciones que serían deseables, se debe prestar más importancia al planteamiento y adecuación del método empleado que a la calidad del grafismo, como ya se ha indicado. No obstante, la puntuación de cada problema o ejercicio deberá estar compuesta por la suma obtenida de la calificación de los aspectos siguientes:

Corrección del planteamiento
Exactitud del resultado
Calidad gráfica

Para unificar criterios de calificación, se recomienda a los correctores que en la evaluación de los distintos apartados se tengan en consideración:

1º) Corrección del planteamiento debido a la comprensión del enunciado: **45% de la puntuación máxima.**

2º) Exactitud del resultado debido al conocimiento de los procedimientos y normas: **45% de la puntuación máxima.**

3º) Destreza en el trazado, por la precisión, limpieza y disposición del dibujo: **10% de la puntuación máxima.**

OPCIÓN A

EJERCICIO 2º: NORMALIZACIÓN.

Dada la perspectiva isométrica de una pieza a escala 3:2, se pide:

1.- Representar su planta y alzado a escala 1:1, según el método de representación del primer diedro de proyección.

2.- Acotar la pieza sobre las vistas según normas.

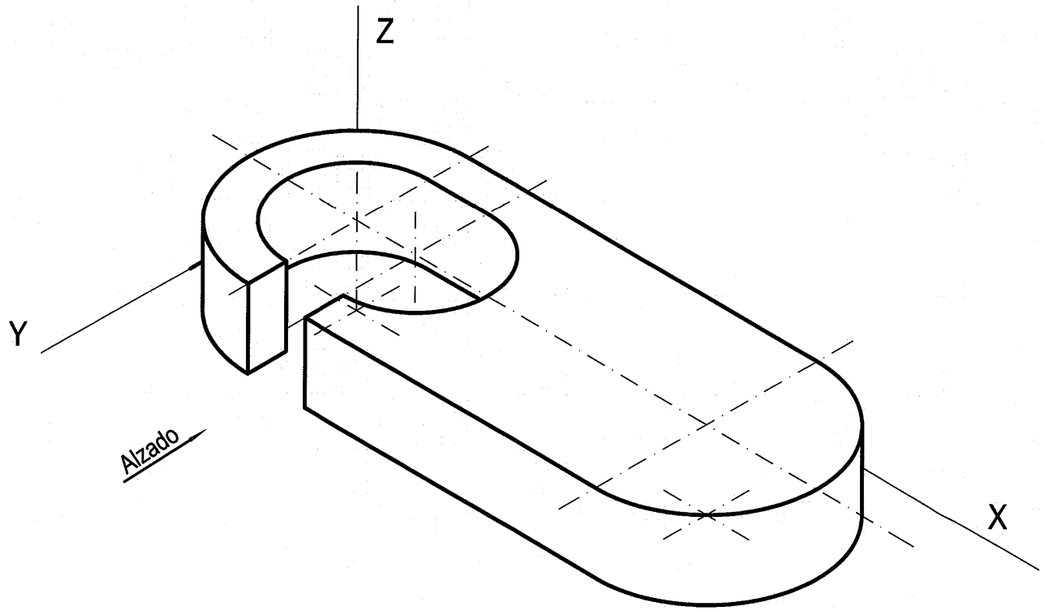

Puntuación:	
Aplicación de la escala	0,5 puntos
Aplicación del coeficiente de reducción	0,5 puntos
Apartado 1	1,0 puntos
Apartado 2	1,0 puntos
Puntuación máxima:	**3,0 puntos**

Universidades Públicas de Andalucía

UNIVERSIDADES DE ANDALUCÍA
PRUEBA DE ACCESO A LA UNIVERSIDAD
CURSO 2008 - 2009

DIBUJO TÉCNICO II

DATOS DEL ALUMNO

APELLIDOS Y NOMBRE: .....

D.N.I.: ..... CENTRO: .....

Nº de Orden (a cumplimentar por el tribunal)

En ..... a ..... de ..... de 2009

Pegatina de identificación (a cumplimentar por el alumno)

Nº de Orden	Calificación		Pegatina de identificación
(a cumplimentar por el tribunal)	(a cumplimentar por el tribunal)	**OPCIÓN A**	(a cumplimentar por el alumno, en su caso)

Instrucciones:

a) Tiempo de duración de la prueba: 1 hora 30 minutos.

b) El alumno elegirá y desarrollará en su totalidad una de las dos opciones. En ningún caso podrá combinar ambas opciones.

c) Los problemas y ejercicios deben resolverse exclusivamente en los formatos facilitados, realizando cada uno de ellos en su correspondiete hoja.

d) La puntuación total y las correspondientes a los distintos apartados, si los hubiere, están indicadas en cada uno de los respectivos problemas y ejercicios.

e) La ejecución del dibujo se hará únicamente con lápiz de grafito, pudiéndose usar distintos grosores y durezas de minas.

f) Para la realización de la prueba el alumno utilizará, como mínimo, el siguiente material de dibujo:
- Lápices de grafito o portaminas.
- Afilaminas.
- Goma de borrar.
- Escuadra y cartabón.
- Regla graduada o escalímetro.
- Compás.

g) Además de los útiles mencionados, se permitirá el uso de plantillas, transportador de ángulos, un tablero tamaño A-3 con su correspondiente paralelógrafo y calculadora no programable.

OPCIÓN A

PROBLEMA: SISTEMA DIÉDRICO.

Dado el triángulo ABC, se pide:

1.- Hallar las trazas del plano P que contiene al triángulo.

2.- Dibujar el eje de giro E perpendicular al plano horizontal de proyección que contiene al vértice A.

3.- Girar el lado AB del triángulo alrededor del eje de giro E hasta situarlo, en el primer diedro, perpendicular al plano vertical de proyección.

4.- Obtener las nuevas proyecciones del triángulo ABC girado.

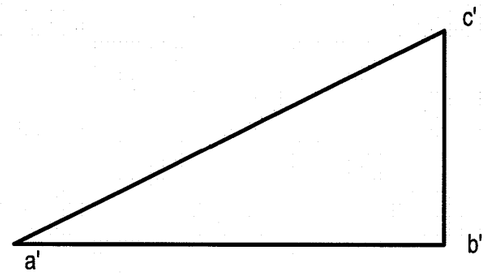

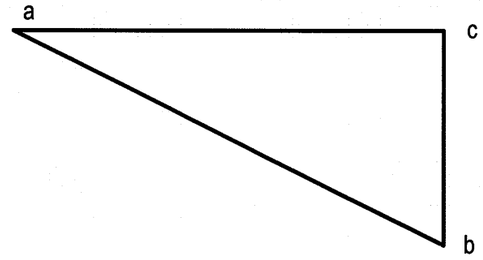

Puntuación:	
Apartado 1	1,0 puntos
Apartado 2	1,0 puntos
Apartado 3	1,0 puntos
Apartado 4	1,0 puntos
Puntuación máxima :	**4,0 puntos**

OPCIÓN A

EJERCICIO 1º: SISTEMA CÓNICO.

Definido el sistema cónico por la línea de tierra L.T., la línea de horizonte L.H., el punto principal P y el abatimiento sobre el plano del cuadro del punto de vista (V), se pide:

Dibujar la perspectiva cónica de la figura plana dada por su abatimiento sobre el plano del cuadro, sabiendo que dicha figura está situada en el plano geometral, por detrás del plano del cuadro.

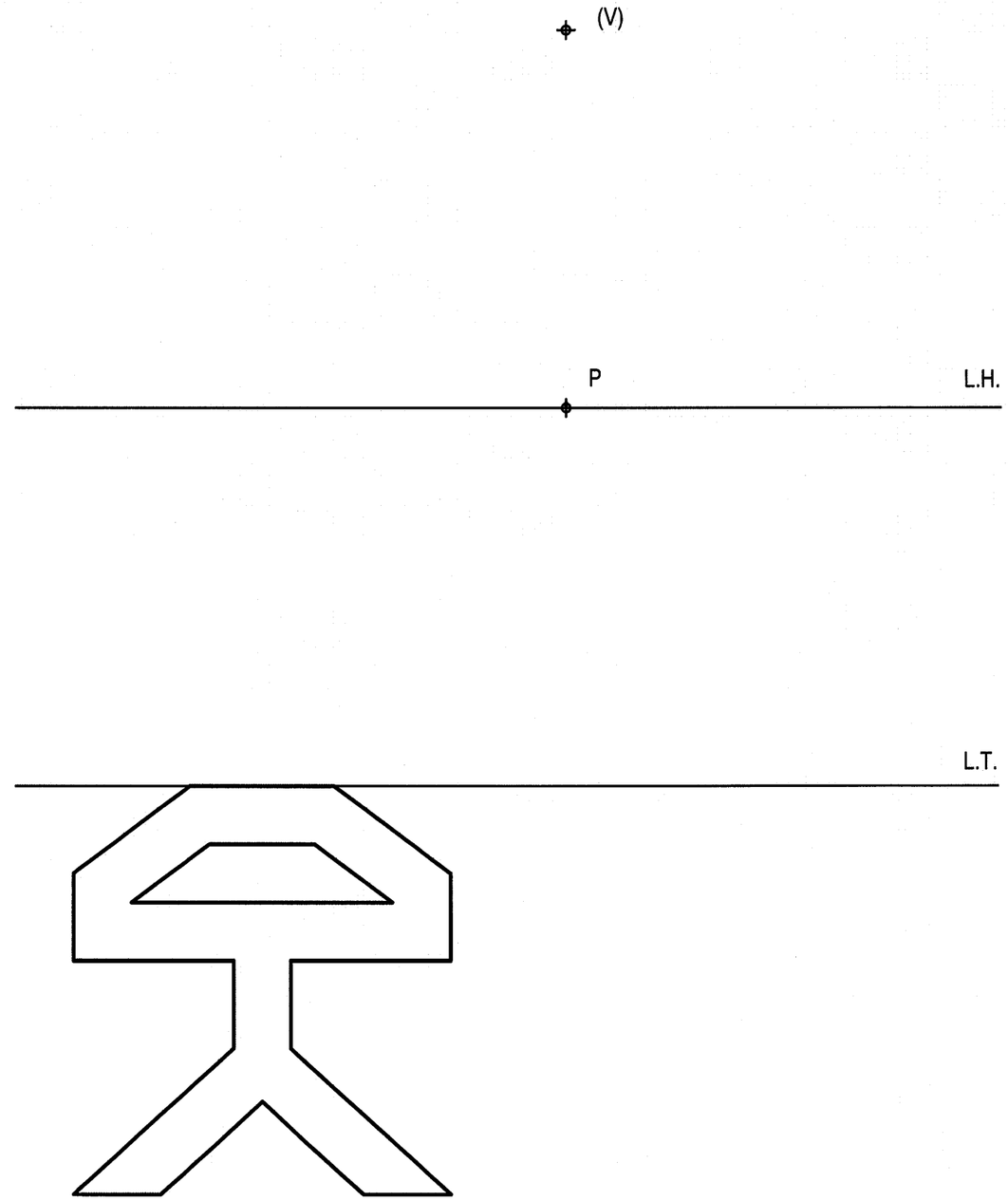

Puntuación máxima: **3,0 puntos**

OPCIÓN B

EJERCICIO 2º: TRAZADO GEOMÉTRICO.

Sabiendo que el punto A es el vértice del ángulo desigual de un triángulo isósceles y que la circunferencia de centro O es su circunferencia inscrita, se pide:

1.- Dibujar el triángulo, determinando geométricamente los puntos de tangencia de los lados con la circunferencia.

2.- Determinar el ortocentro, baricentro e incentro del triángulo.

3.- Representar la circunferencia circunscrita.

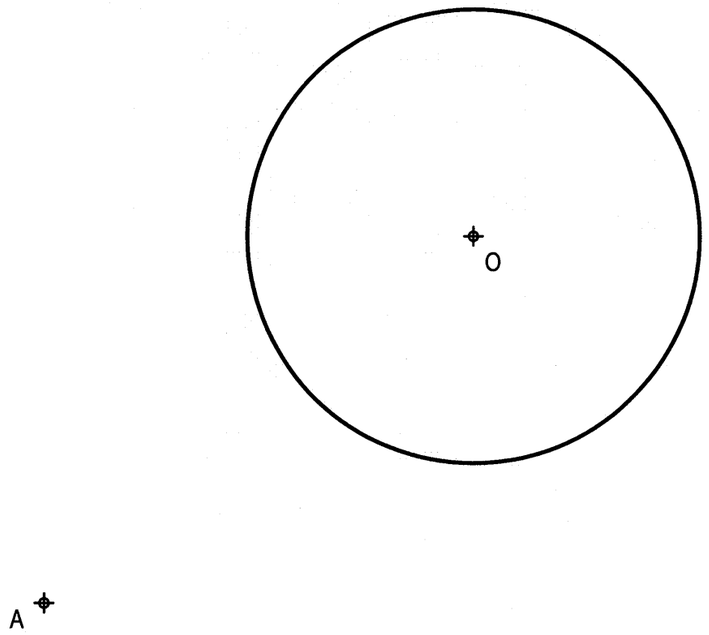

Puntuación:	
Apartado 1	1,0 puntos
Apartado 2	1,5 puntos
Apartado 3	0,5 puntos
Puntuación máxima:	**3,0 puntos**

Universidades Públicas de Andalucía

UNIVERSIDADES DE ANDALUCÍA
PRUEBA DE ACCESO A LA UNIVERSIDAD
CURSO 2008 - 2009

DIBUJO TÉCNICO II

DATOS DEL ALUMNO

APELLIDOS Y NOMBRE: .....

D.N.I.: ..... CENTRO: .....

Nº de Orden (a cumplimentar por el tribunal)

En ..... a ..... de ..... de 2009

Pegatina de identificación (a cumplimentar por el alumno)

Nº de Orden (a cumplimentar por el tribunal)	Calificación (a cumplimentar por el tribunal)	**OPCIÓN B**	Pegatina de identificación (a cumplimentar por el alumno, en su caso)

Instrucciones:

a) Tiempo de duración de la prueba: 1 hora 30 minutos.

b) El alumno elegirá y desarrollará en su totalidad una de las dos opciones. En ningún caso podrá combinar ambas opciones.

c) Los problemas y ejercicios deben resolverse exclusivamente en los formatos facilitados, realizando cada uno de ellos en su correspondiete hoja.

d) La puntuación total y las correspondientes a los distintos apartados, si los hubiere, están indicadas en cada uno de los respectivos problemas y ejercicios.

e) La ejecución del dibujo se hará únicamente con lápiz de grafito, pudiéndose usar distintos grosores y durezas de minas.

f) Para la realización de la prueba el alumno utilizará, como mínimo, el siguiente material de dibujo:
- Lápices de grafito o portaminas.
- Afilaminas.
- Goma de borrar.
- Escuadra y cartabón.
- Regla graduada o escalímetro.
- Compás.

g) Además de los útiles mencionados, se permitirá el uso de plantillas, transportador de ángulos, un tablero tamaño A-3 con su correspondiente paralelógrafo y calculadora no programable.

OPCIÓN B

PROBLEMA: SISTEMA AXONOMÉTRICO.

Dados alzado, planta y perfil de una pieza a escala 1:1, según el método de representación del primer diedro de proyección, se pide:
Dibujar su perspectiva isométrica a escala 5:2, según los ejes dados.

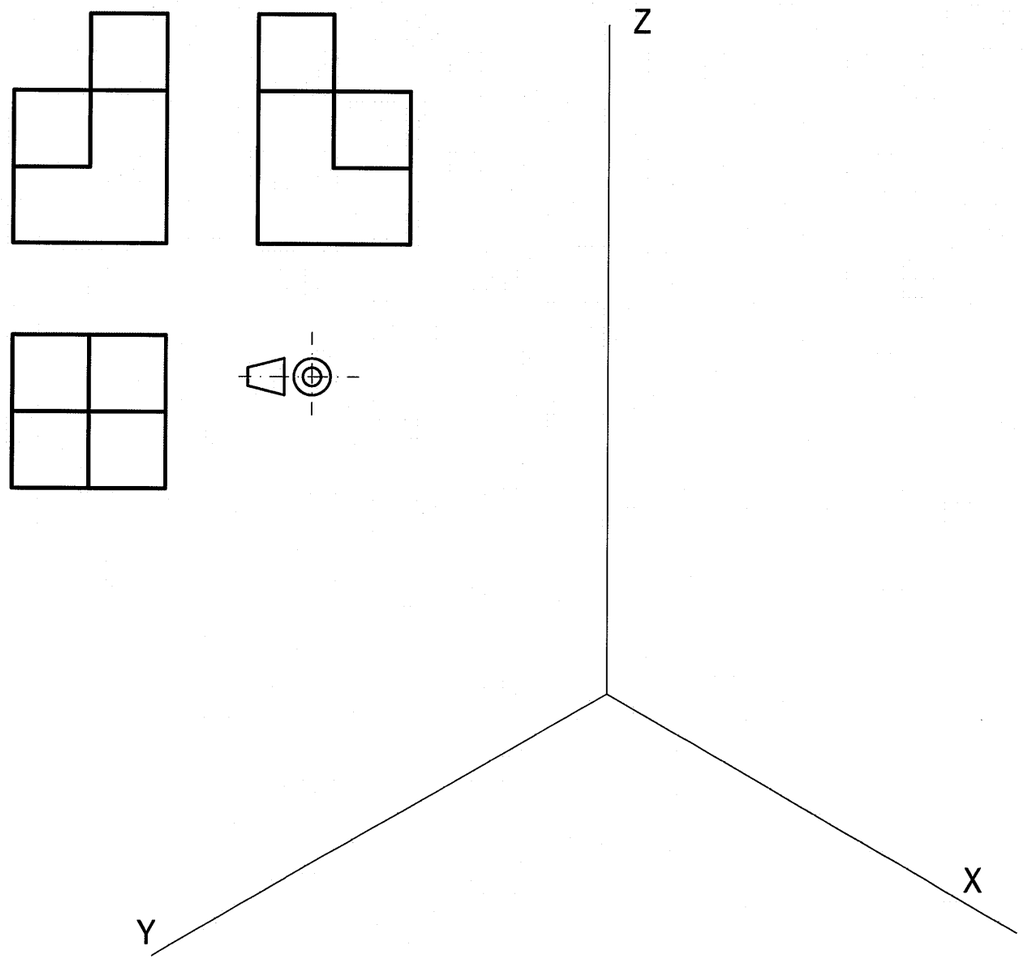

Puntuación:	
Aplicación de la escala	0,5 puntos
Aplicación del coeficiente de reducción	0,5 puntos
Volumen inferior	1,0 puntos
Volumen intermedio	1,0 puntos
Volumen superior	1,0 puntos
Puntuación máxima:	**4,0 puntos**

OPCIÓN B

EJERCICIO 1º: SISTEMA DIÉDRICO.

Definida una esfera por su centro O y radio 30 mm, se pide:
1.- Dibujar las proyecciones de la esfera.
2.- Determinar las proyecciones de la sección producida por el plano P en la esfera.
3.- Representar las proyecciones del cono de revolución, de 60 mm de altura, cuya base es la sección anteriormente determinada. El vértice del cono debe pertenecer al primer diedro.

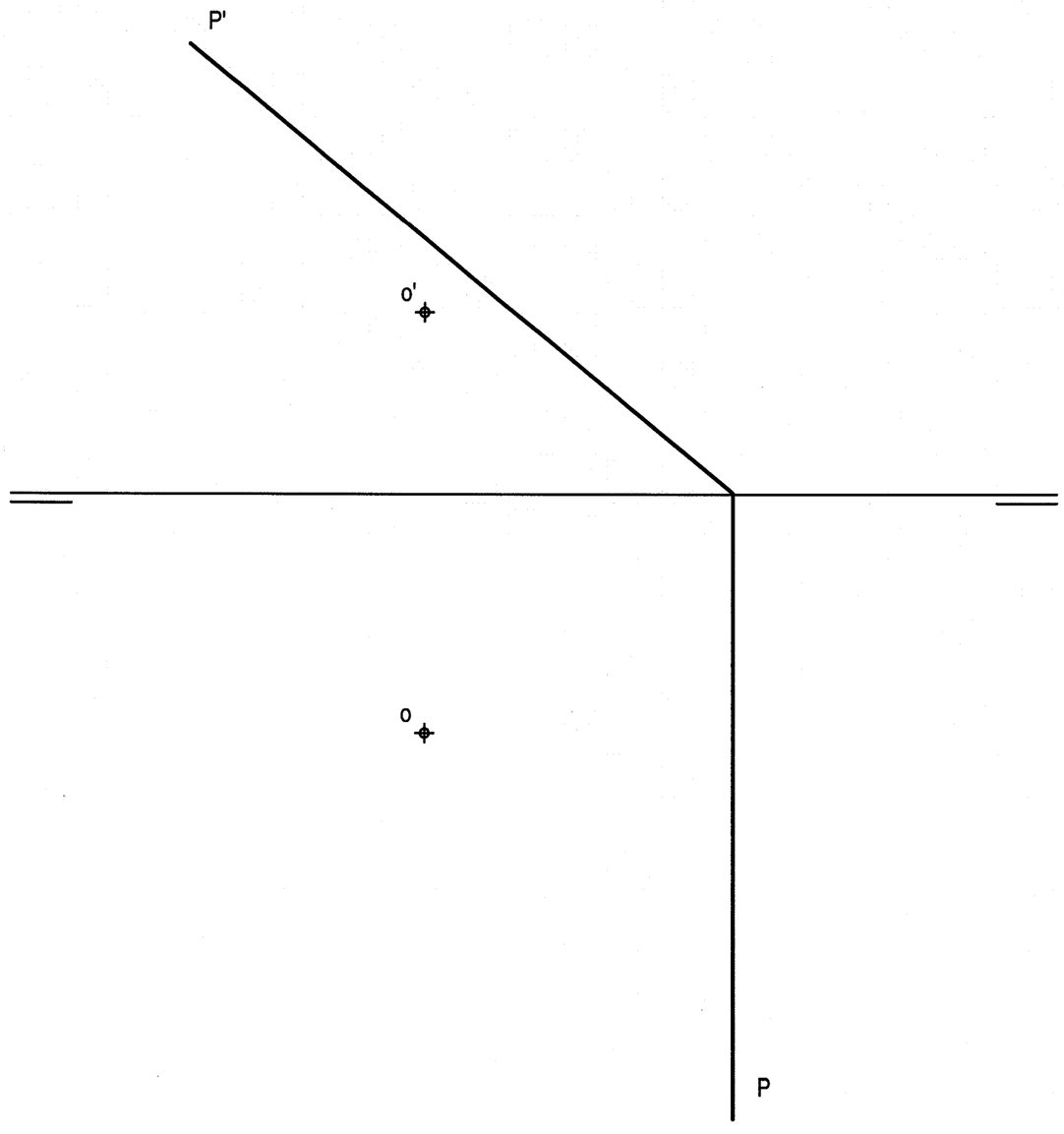

Puntuación:	
Apartado 1	0,5 puntos
Apartado 2	1,5 puntos
Apartado 3	1,0 puntos
Puntuación máxima:	**3,0 puntos**

OPCIÓN A

EJERCICIO 2º: SISTEMA CÓNICO

Definido el sistema cónico por la línea de tierra L.T., la línea del horizonte L.H., el punto principal P y el abatimiento sobre el plano del cuadro del punto de vista (V), se pide:

Dibujar la perspectiva cónica de la figura plana dada por su abatimiento sobre el plano del cuadro, sabiendo que dicha figura está en el plano geometral, por detrás del plano del cuadro.

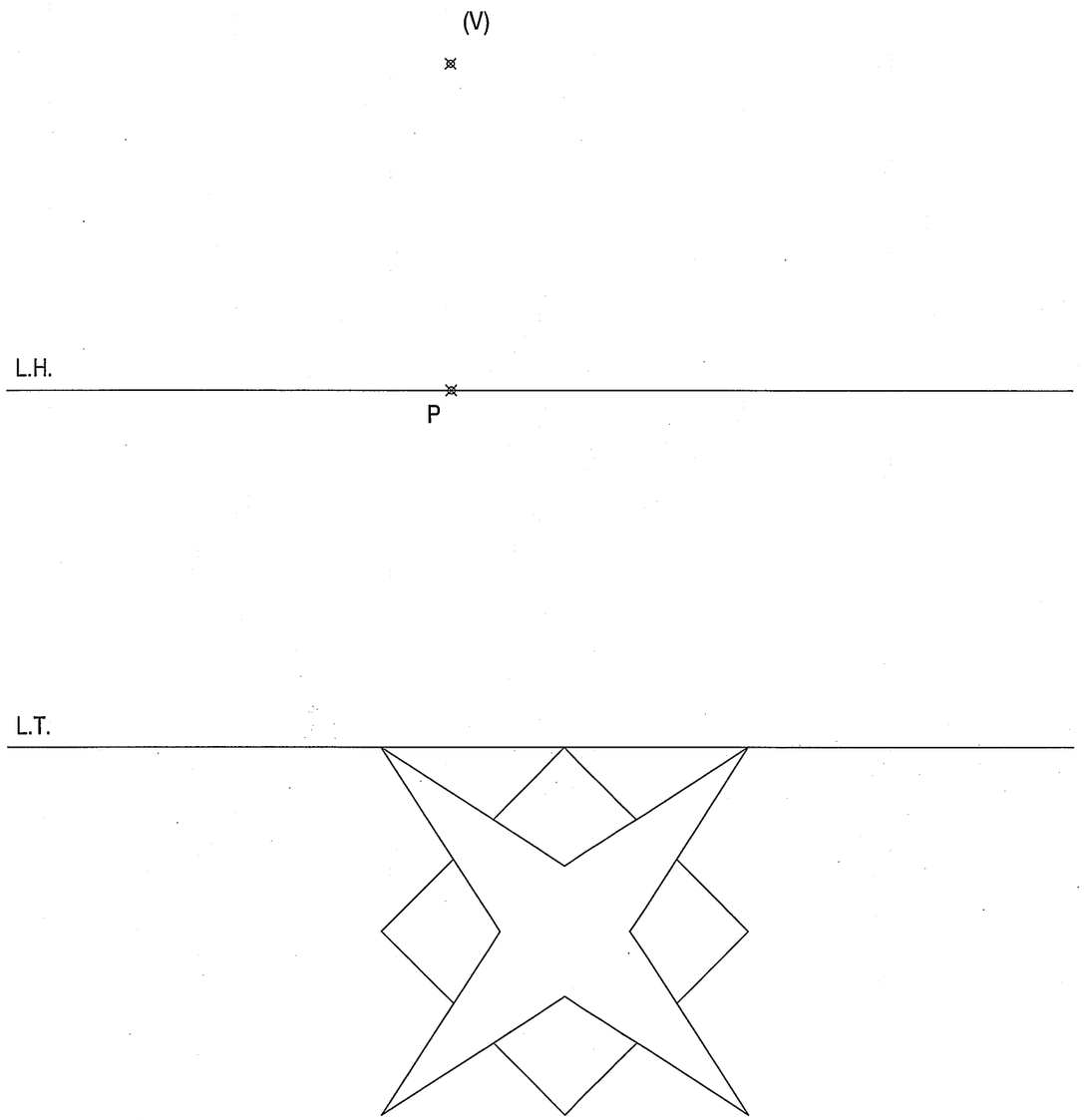

Cuadrado	1,0 puntos
Polígono estrellado	2,0 puntos
Puntuación máxima	**3,0 puntos**

Universidades Públicas de Andalucía

UNIVERSIDADES DE ANDALUCÍA
PRUEBA DE ACCESO A LA UNIVERSIDAD
CURSO 2008 - 2009

DIBUJO TÉCNICO II

DATOS DEL ALUMNO

APELLIDOS Y NOMBRE: _____

D.N.I.: _____ CENTRO: _____

Nº de Orden (a cumplimentar por el tribunal)

En _____ a ____ de _____ de 2009

Pegatina de identificación (a cumplimentar por el alumno)

Nº de Orden (a cumplimentar por el tribunal)	Calificación (a cumplimentar por el tribunal)	**OPCIÓN A**	Pegatina de identificación (a cumplimentar por el alumno, en su caso)

Instrucciones:

a) Tiempo de duración de la prueba: 1 hora 30 minutos.

b) El alumno elegirá y desarrollará en su totalidad una de las dos opciones. En ningún caso podrá combinar ambas opciones.

c) Los problemas y ejercicios deben resolverse exclusivamente en los formatos facilitados, realizando cada uno de ellos en su correspondiete hoja.

d) La puntuación total y las correspondientes a los distintos apartados, si los hubiere, están indicadas en cada uno de los respectivos problemas y ejercicios.

e) La ejecución del dibujo se hará únicamente con lápiz de grafito, pudiéndose usar distintos grosores y durezas de minas.

f) Para la realización de la prueba el alumno utilizará, como mínimo, el siguiente material de dibujo:
- Lápices de grafito o portaminas.
- Afilaminas.
- Goma de borrar.
- Escuadra y cartabón.
- Regla graduada o escalímetro.
- Compás.

g) Además de los útiles mencionados, se permitirá el uso de plantillas, transportador de ángulos, un tablero tamaño A-3 con su correspondiente paralelógrafo y calculadora no programable.

OPCIÓN A

PROBLEMA: SISTEMA DIÉDRICO.

Dados el plano P y la proyección horizontal del lado AB de un cuadrado situado en el plano horizontal de proyección, se pide:

1.- Representar las proyecciones del cuadrado situado en el primer diedro.
2.- Dibujar las proyecciones de la pirámide regular de base el cuadrado ABCD y altura 60 mm, situada en el primer diedro.
3.- Determinar las proyecciones de la sección producida por el plano P en la pirámide.
4.- Obtener la verdadera magnitud de la sección.

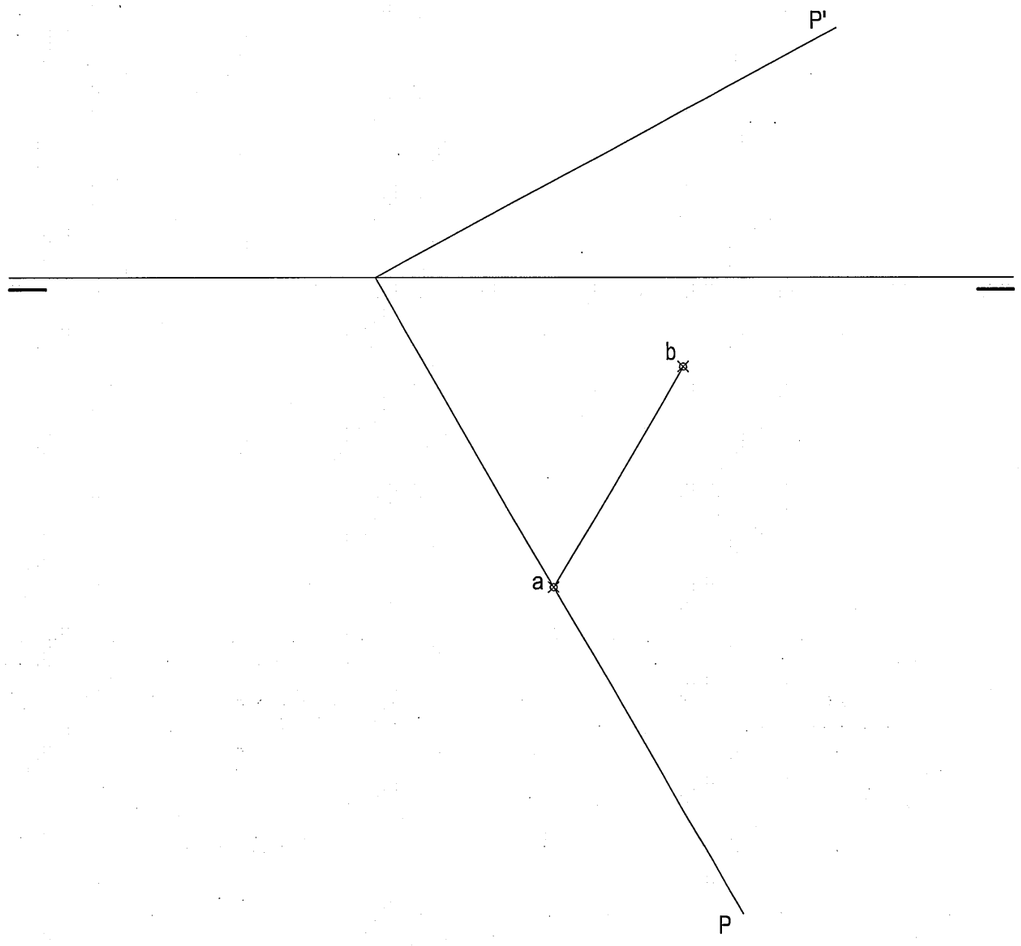

Apartado 1	0,5 puntos
Apartado 2	1,0 puntos
Apartado 3	1,5 puntos
Apartado 4	1,0 puntos
Puntuación máxima	**4,0 puntos**

OPCIÓN A

EJERCICIO 1º: NORMALIZACIÓN

Dados alzado y perfil izquierdo de una pieza a escala 2:3, según el método de representación del primer diedro de proyección, se pide:

1.- Representar el corte A-A en la posición que corresponda.
2.- Acotar la pieza según normas.

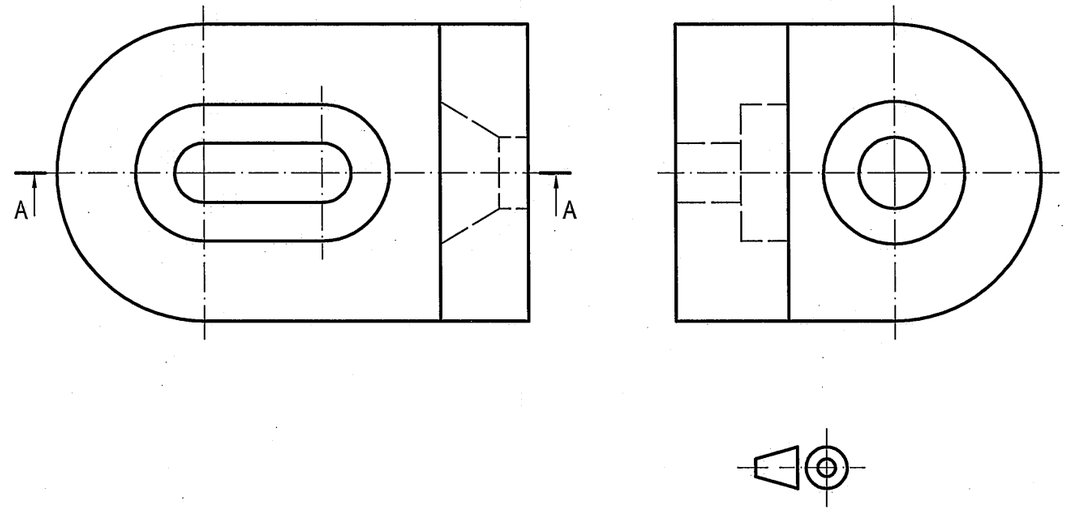

Apartado 1	2,0 puntos
Apartado 2	1,0 puntos
Puntuación máxima	**3,0 puntos**

OPCIÓN B
EJERCICIO 2º: PERSPECTIVA CABALLERA.

Dados alzado y planta de tres cubos, a escala 2:1, según el método de representación del primer diedro de proyección, se pide:
Dibujar la perspectiva caballera de los tres cubos a escala 3:1, según los ejes dados, determinando las aristas vistas y ocultas. Aplicar el coeficiente de reducción de valor 2/3.

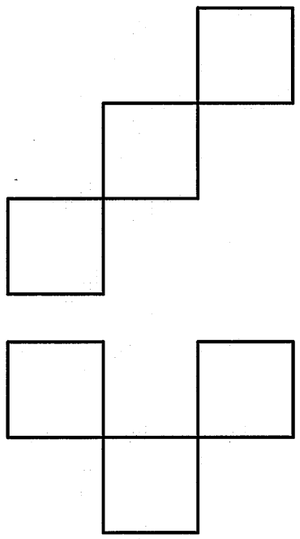

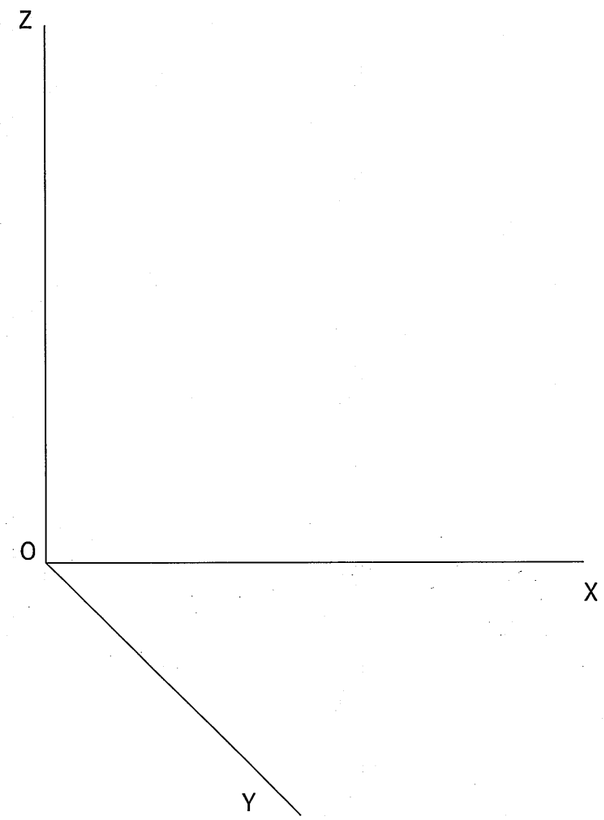

Aplicación escala	0,5 puntos
Aplicación coeficiente	0,5 puntos
Perspectiva cubos	1,5 puntos
Aristas vistas y ocultas	0,5 puntos
puntuación máxima	**3,0 puntos**

Universidades Públicas de Andalucía

UNIVERSIDADES DE ANDALUCÍA
PRUEBA DE ACCESO A LA UNIVERSIDAD
CURSO 2008 - 2009

DIBUJO TÉCNICO II

DATOS DEL ALUMNO
APELLIDOS Y NOMBRE: _____
D.N.I.: _____ CENTRO: _____

Nº de Orden (a cumplimentar por el tribunal)

En _____ a ____ de _____ de 2009

Pegatina de identificación (a cumplimentar por el alumno)

Nº de Orden	Calificación		Pegatina de identificación
(a cumplimentar por el tribunal)	(a cumplimentar por el tribunal)	**OPCIÓN B**	(a cumplimentar por el alumno, en su caso)

Instrucciones:

a) Tiempo de duración de la prueba: 1 hora 30 minutos.

b) El alumno elegirá y desarrollará en su totalidad una de las dos opciones. En ningún caso podrá combinar ambas opciones.

c) Los problemas y ejercicios deben resolverse exclusivamente en los formatos facilitados, realizando cada uno de ellos en su correspondiete hoja.

d) La puntuación total y las correspondientes a los distintos apartados, si los hubiere, están indicadas en cada uno de los respectivos problemas y ejercicios.

e) La ejecución del dibujo se hará únicamente con lápiz de grafito, pudiéndose usar distintos grosores y durezas de minas.

f) Para la realización de la prueba el alumno utilizará, como mínimo, el siguiente material de dibujo:
- Lápices de grafito o portaminas.
- Afilaminas.
- Goma de borrar.
- Escuadra y cartabón.
- Regla graduada o escalímetro.
- Compás.

g) Además de los útiles mencionados, se permitirá el uso de plantillas, transportador de ángulos, un tablero tamaño A-3 con su correspondiente paralelógrafo y calculadora no programable.

OPCIÓN B
PROBLEMA: TRAZADOS.

Representar a escala 3:2 la pieza croquizada, determinando geométricamente los centros y los puntos de tangencia. Comenzar la construcción a partir del punto A.

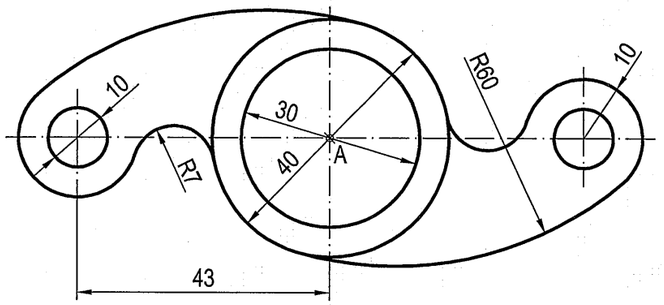

Aplicación escala	0,5 puntos
Obtención centros	1,5 puntos
Determinación puntos tangencia	1,0 puntos
Trazado figura	1,0 puntos
Puntuación máxima	**4,0 puntos**

OPCIÓN B
EJERCICIO 1º: SISTEMA DIÉDRICO.

Dadas la traza horizontal de un plano P y la proyección horizontal AB del lado desigual de un triángulo isósceles ABC de altura 90 mm, se pide:
1.- Determinar la traza vertical del plano P, sabiendo que contiene al triángulo ABC y que el vértice C se encuentra en el plano vertical de proyección.
2.- Representar las proyecciones del triángulo ABC.

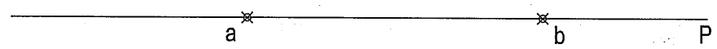

Apartado 1	2,0 puntos
Apartado 2	1.0 puntos
Puntuación máxima	**3,0 puntos**

OPCIÓN A

EJERCICIO 2º: HOMOLOGÍA.

Definida una homología por el centro O, los pares de puntos homólogos C-C', M-M' y N-N' donde M y N son puntos dobles, se pide:

1. Determinar el eje de homología.
2. Representar la figura homóloga del triángulo ABC.

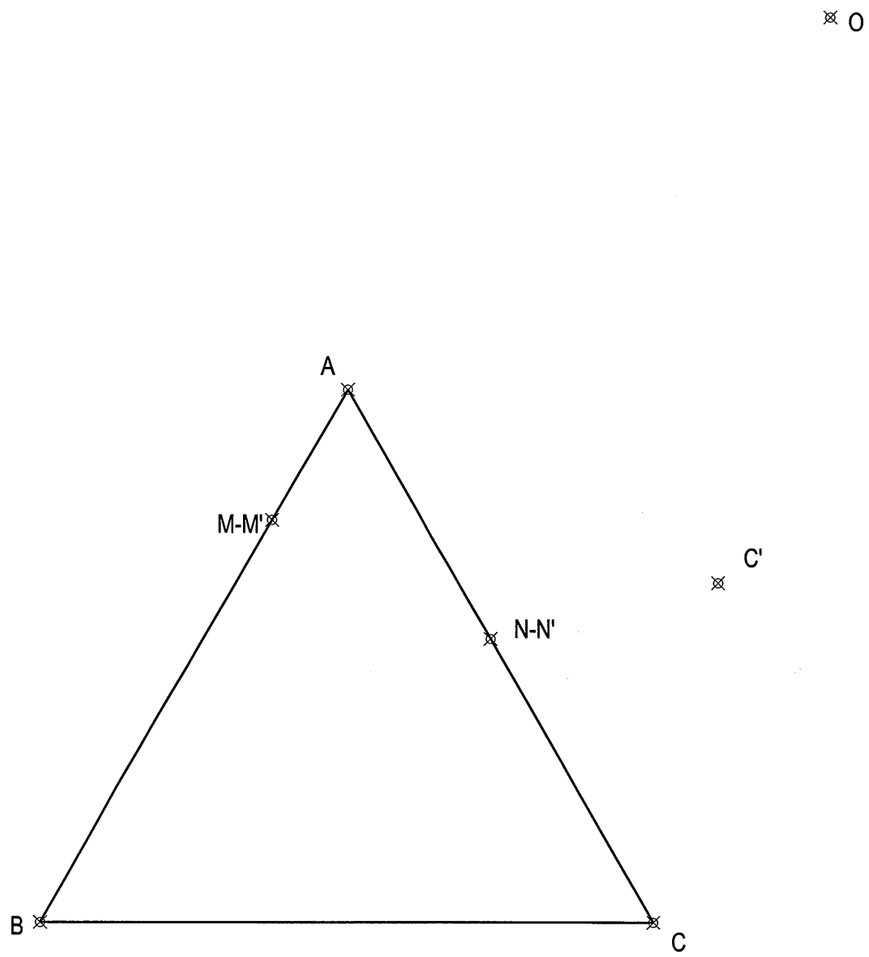

Apartado 1:	0,5 puntos
Apartado 2:	2,5 puntos
Puntuación máxima:	**3,0 puntos**

Universidades Públicas de Andalucía

UNIVERSIDADES DE ANDALUCÍA
PRUEBA DE ACCESO A LA UNIVERSIDAD
CURSO 2008 - 2009

DIBUJO TÉCNICO II

DATOS DEL ALUMNO

APELLIDOS Y NOMBRE: _____

D.N.I.: _____ CENTRO: _____

Nº de Orden (a cumplimentar por el tribunal)

En _____ a ____ de _____ de 2009

Pegatina de identificación (a cumplimentar por el alumno)

Nº de Orden (a cumplimentar por el tribunal)	Calificación (a cumplimentar por el tribunal)	**OPCIÓN A**	Pegatina de identificación (a cumplimentar por el alumno, en su caso)

Instrucciones:

a) Tiempo de duración de la prueba: 1 hora 30 minutos.

b) El alumno elegirá y desarrollará en su totalidad una de las dos opciones. En ningún caso podrá combinar ambas opciones.

c) Los problemas y ejercicios deben resolverse exclusivamente en los formatos facilitados, realizando cada uno de ellos en su correspondiete hoja.

d) La puntuación total y las correspondientes a los distintos apartados, si los hubiere, están indicadas en cada uno de los respectivos problemas y ejercicios.

e) La ejecución del dibujo se hará únicamente con lápiz de grafito, pudiéndose usar distintos grosores y durezas de minas.

f) Para la realización de la prueba el alumno utilizará, como mínimo, el siguiente material de dibujo:
- Lápices de grafito o portaminas.
- Afilaminas.
- Goma de borrar.
- Escuadra y cartabón.
- Regla graduada o escalímetro.
- Compás.

g) Además de los útiles mencionados, se permitirá el uso de plantillas, transportador de ángulos, un tablero tamaño A-3 con su correspondiente paralelógrafo y calculadora no programable.

OPCIÓN A

PROBLEMA: SISTEMA DIÉDRICO.

Dados el plano P y la proyección horizontal del segmento AB contenido en P, se pide:

1. Determinar la proyección vertical del segmento AB.
2. Dibujar las proyecciones de la circunferencia de diámetro AB contenida en el plano P, definiéndola por sus ejes o por una pareja de diámetros conjugados.
3. Determinar las proyecciones de la esfera cuya sección con el plano P es la circunferencia anterior y su centro se encuentra en dicho plano.
4. Representar las proyecciones de los puntos C y D, extremos del diámetro de la esfera perpendicular al plano P.

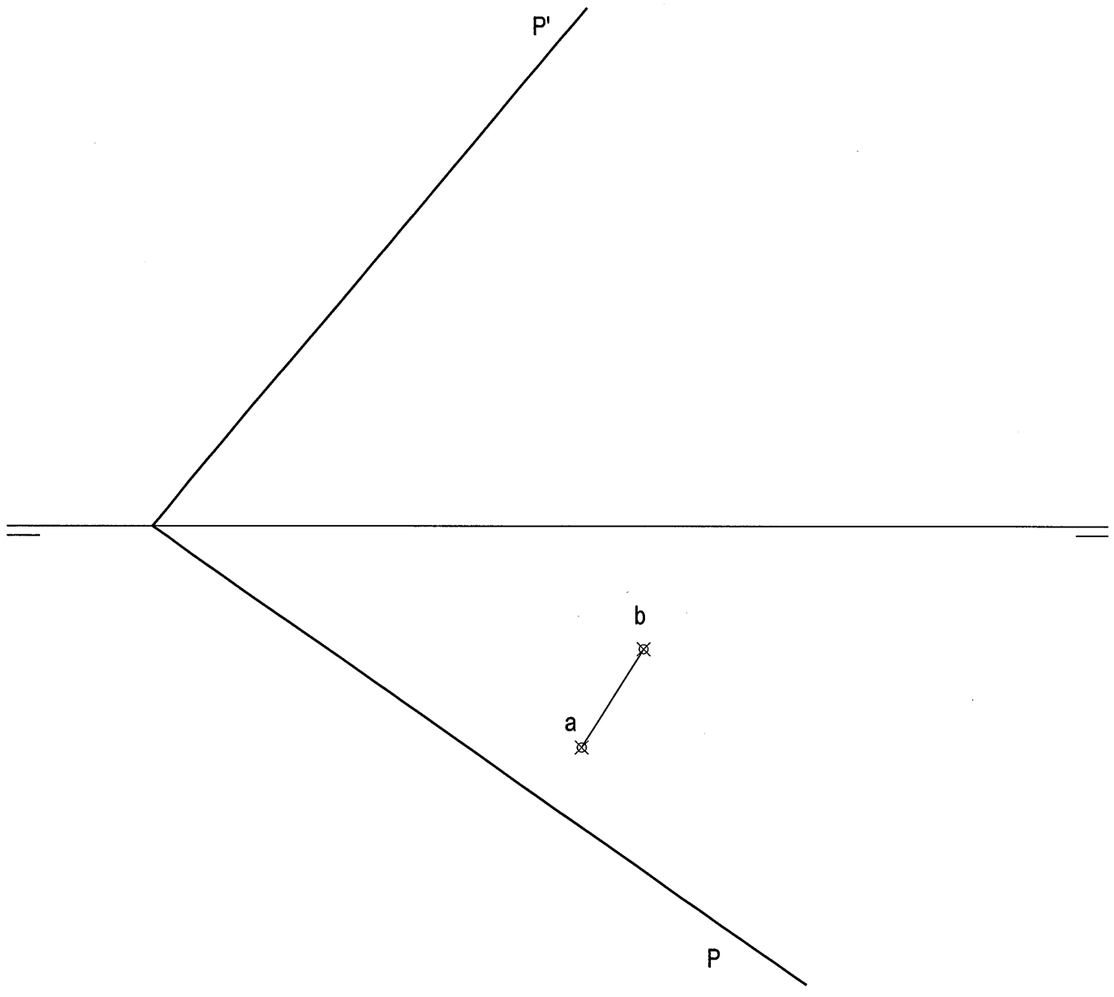

Apartado 1:	0,5 puntos
Apartado 2:	1,0 punto
Apartado 3:	1,5 puntos
Apartado 4:	1,0 punto
Puntuación máxima:	**4,0 puntos**

OPCIÓN A

EJERCICIO 1º: NORMALIZACIÓN.

Dados alzado y planta de una pieza a escala 1:2, según el método de representación del primer diedro de proyección, se pide:

1. Dibujar el corte normalizado A-A en el lugar que corresponda.
2. Acotar las vistas según normas.

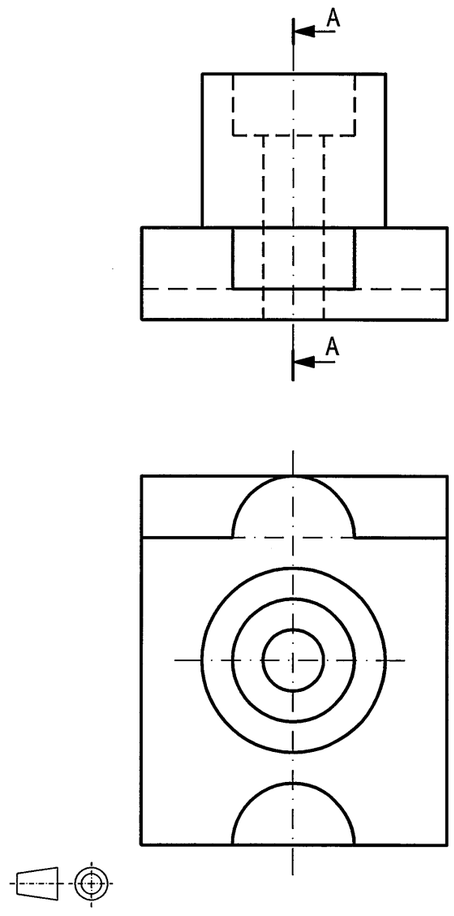

Apartado 1:	1,5 puntos
Apartado 2:	1,5 puntos
Puntuación máxima:	**3,0 puntos**

OPCIÓN B
EJERCICIO 2º: PERSPECTIVA CABALLERA.

Dados alzado, planta y perfil de un cuerpo a escala 1:1, según el método de representación del primer diedro de proyección, se pide dibujar su perspectiva caballera a escala 2:1 según los ejes dados, utilizando un coeficiente de reducción de 2/3.

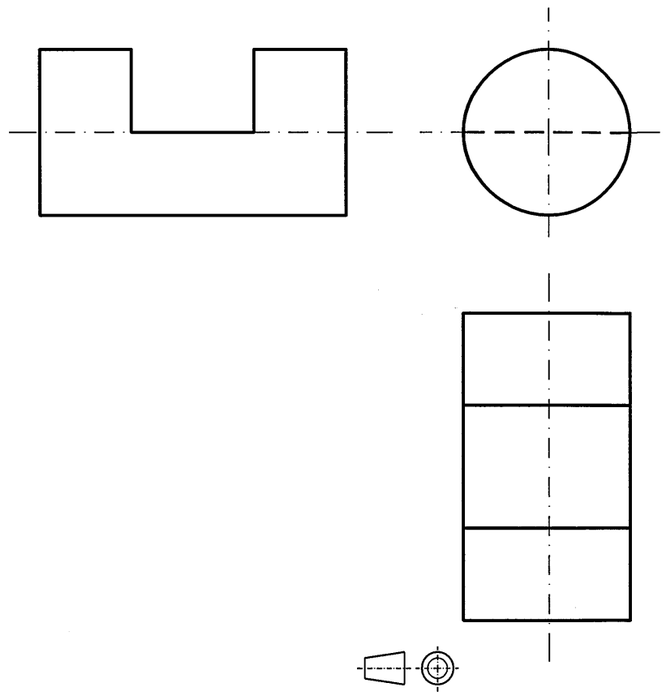

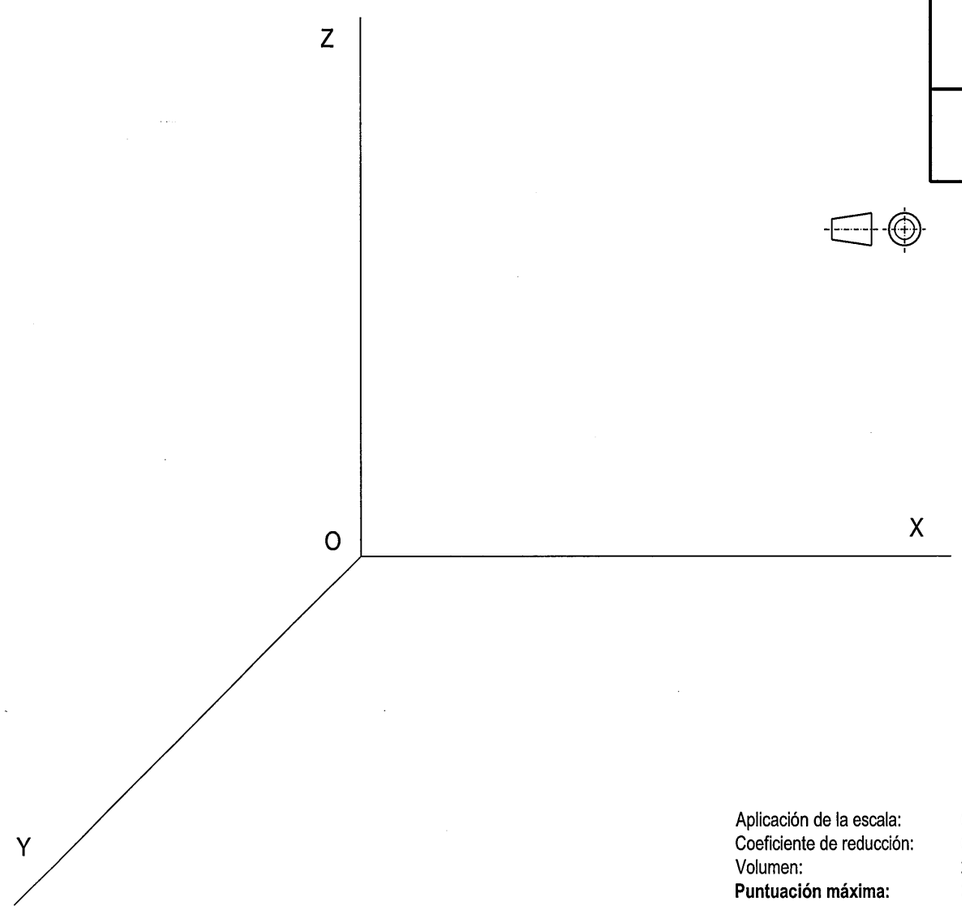

Aplicación de la escala:	0,5 puntos
Coeficiente de reducción:	0,5 puntos
Volumen:	2,0 puntos
Puntuación máxima:	**3,0 puntos**

Universidades Públicas de Andalucía

UNIVERSIDADES DE ANDALUCÍA
PRUEBA DE ACCESO A LA UNIVERSIDAD
CURSO 2008 - 2009

DIBUJO TÉCNICO II

DATOS DEL ALUMNO
APELLIDOS Y NOMBRE: _____
D.N.I.: _____ CENTRO: _____

Nº de Orden (a cumplimentar por el tribunal)

En _____ a ____ de _____ de 2009

Pegatina de identificación (a cumplimentar por el alumno)

Nº de Orden (a cumplimentar por el tribunal)	Calificación (a cumplimentar por el tribunal)	**OPCIÓN B**	Pegatina de identificación (a cumplimentar por el alumno, en su caso)

Instrucciones:

a) Tiempo de duración de la prueba: 1 hora 30 minutos.

b) El alumno elegirá y desarrollará en su totalidad una de las dos opciones. En ningún caso podrá combinar ambas opciones.

c) Los problemas y ejercicios deben resolverse exclusivamente en los formatos facilitados, realizando cada uno de ellos en su correspondiete hoja.

d) La puntuación total y las correspondientes a los distintos apartados, si los hubiere, están indicadas en cada uno de los respectivos problemas y ejercicios.

e) La ejecución del dibujo se hará únicamente con lápiz de grafito, pudiéndose usar distintos grosores y durezas de minas.

f) Para la realización de la prueba el alumno utilizará, como mínimo, el siguiente material de dibujo:
- Lápices de grafito o portaminas.
- Afilaminas.
- Goma de borrar.
- Escuadra y cartabón.
- Regla graduada o escalímetro.
- Compás.

g) Además de los útiles mencionados, se permitirá el uso de plantillas, transportador de ángulos, un tablero tamaño A-3 con su correspondiente paralelógrafo y calculadora no programable.

OPCIÓN B

PROBLEMA: TRAZADO GEOMÉTRICO.

Dadas las rectas R y S y la circunferencia de centro O, se pide:

1. Trazar los enlaces entre la circunferencia y la recta R, conociendo el punto de tangencia T' en la circunferencia. Determinar geométricamente los centros de los arcos de enlace y puntos de tangencia en la recta.
2. Trazar los enlaces entre la circunferencia y la recta S , conociendo el punto de tangencia T" en la recta. Determinar geométricamente los centros de los arcos de enlace y puntos de tangencia en la circunferencia.

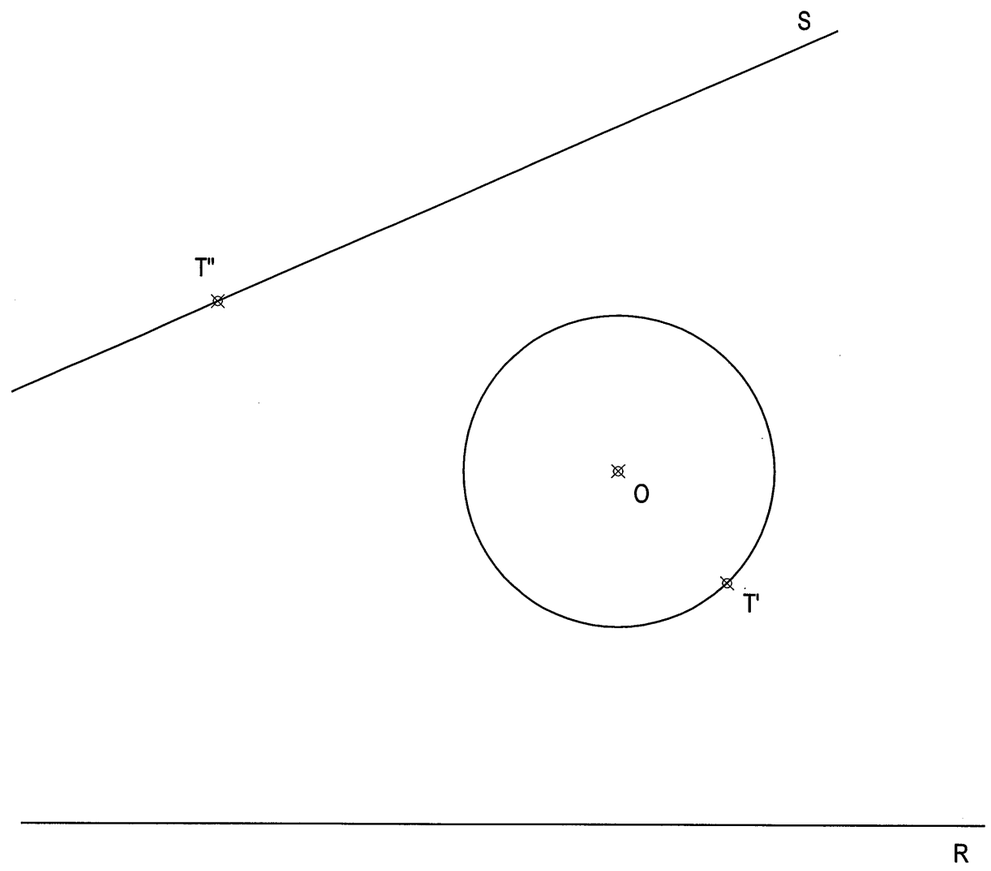

Apartado 1.	
Determinación de centros:	1,0 punto
Determinación puntos de tangencia:	0,5 puntos
Dibujo enlaces:	0,5 puntos
Apartado 2.	
Determinación de centros:	1,0 punto
Determinación puntos de tangencia:	0,5 puntos
Dibujo enlaces:	0,5 puntos
Puntuación máxima:	**4,0 puntos**

OPCIÓN B

EJERCICIO 1º: SISTEMA DIÉDRICO.

Dados de los planos P y Q y el punto A, se pide:

1. Determinar las proyecciones de la recta R, intersección de ambos planos.
2. Determinar las proyecciones y la verdadera magnitud de la distancia entre el punto A y la traza vertical de la recta R.

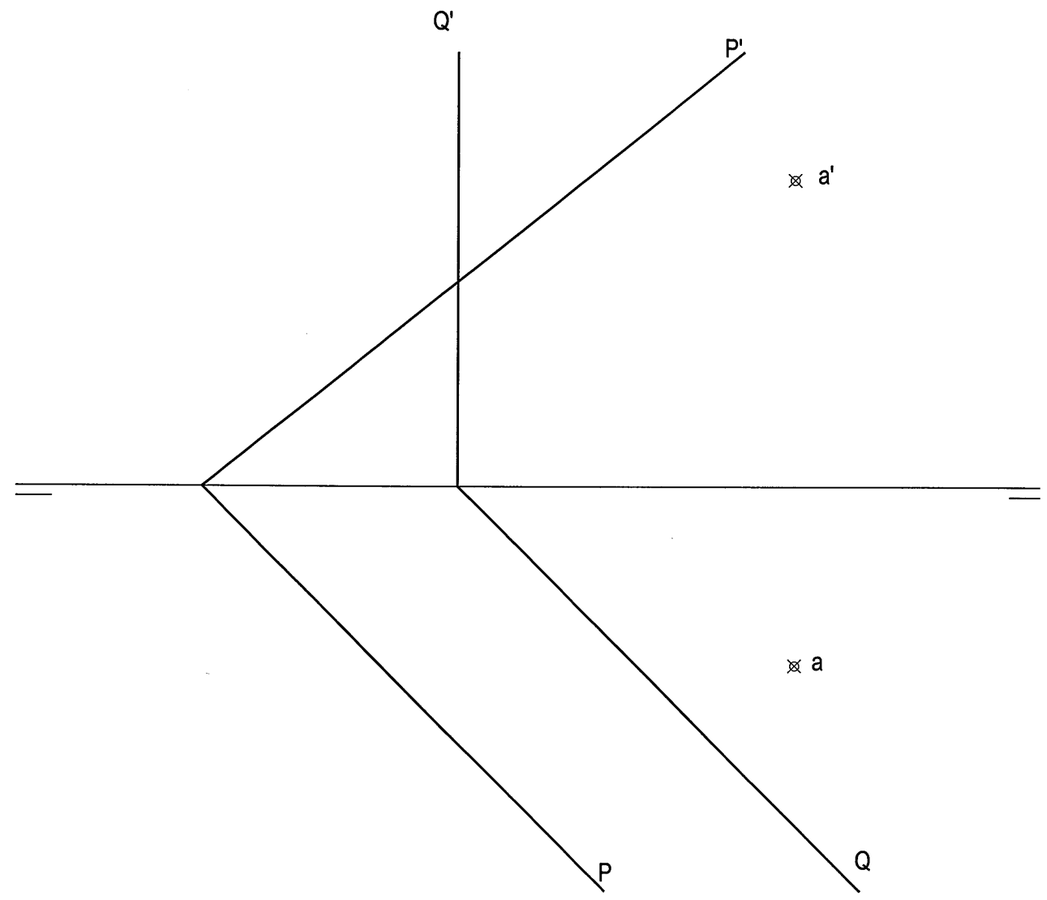

Apartado 1:	1,5 puntos
Apartado 2:	1,5 puntos
Puntuación máxima:	**3,0 puntos**

OPCIÓN A

EJERCICIO 2º: HOMOLOGÍA.

Definida una homología por su centro O, el eje M y el par de puntos homologos A-A´, representar la figura homóloga de la ABCDE.

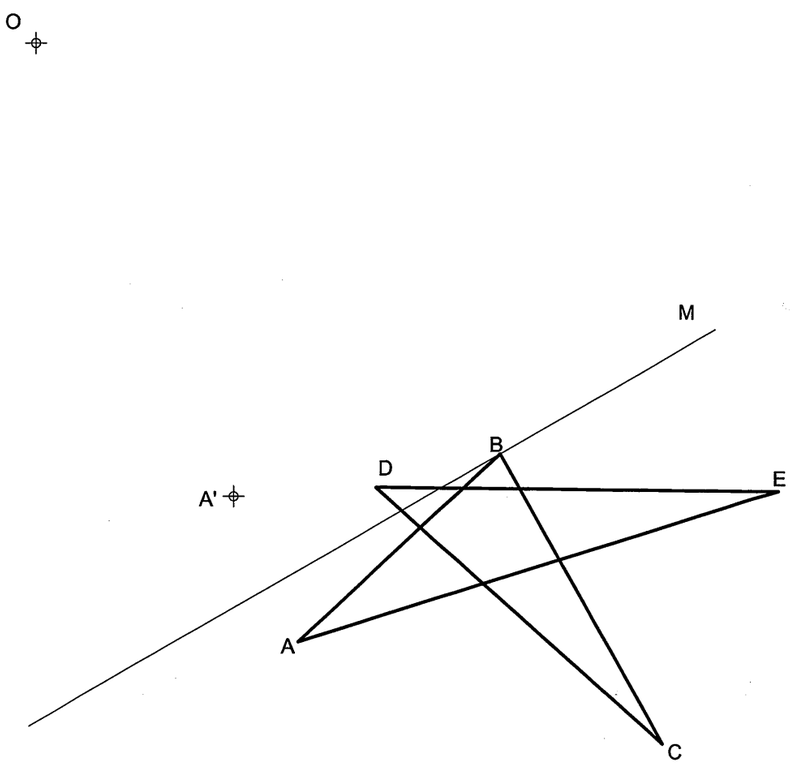

Puntuación:

Por cada lado	0,6 puntos
Puntuación máxima:	**3,0 puntos**

Universidades Públicas de Andalucía	**UNIVERSIDADES DE ANDALUCÍA** **PRUEBA DE ACCESO A LA UNIVERSIDAD** **CURSO 2008 - 2009**	**DIBUJO TÉCNICO II**

DATOS DEL ALUMNO

APELLIDOS Y NOMBRE: _____

D.N.I.: _____ CENTRO: _____

Nº de Orden (a cumplimentar por el tribunal)	En _____ a ____ de _____ de 2008	Pegatina de identificación (a cumplimentar por el alumno)

Nº de Orden (a cumplimentar por el tribunal)	Calificación (a cumplimentar por el tribunal)	**OPCIÓN A**	Pegatina de identificación (a cumplimentar por el alumno, en su caso)

Instrucciones:

a) Tiempo de duración de la prueba: 1 hora 30 minutos.

b) El alumno elegirá y desarrollará en su totalidad una de las dos opciones. En ningún caso podrá combinar ambas opciones.

c) Los problemas y ejercicios deben resolverse exclusivamente en los formatos facilitados, realizando cada uno de ellos en su correspondiete hoja.

d) La puntuación total y las correspondientes a los distintos apartados, si los hubiere, están indicadas en cada uno de los respectivos problemas y ejercicios.

e) La ejecución del dibujo se hará únicamente con lápiz de grafito, pudiéndose usar distintos grosores y durezas de minas.

f) Para la realización de la prueba el alumno utilizará, como mínimo, el siguiente material de dibujo:
- Lápices de grafito o portaminas.
- Afilaminas.
- Goma de borrar.
- Escuadra y cartabón.
- Regla graduada o escalímetro.
- Compás.

g) Además de los útiles mencionados, se permitirá el uso de plantillas, transportador de ángulos, un tablero tamaño A-3 con su correspondiente paralelógrafo y calculadora no programable.

OPCIÓN A

PROBLEMA: SISTEMA DIÉDRICO.

Dada la proyección horizontal abcd de la cara de un cubo apoyado en el plano horizontal de proyección y la traza horizontal de un plano Q, se pide:

1.- Dibujar las proyecciones del cubo situado en el primer diedro.
2.- Representar la traza vertical del plano Q, sabiendo que dicho plano contiene al centro del cubo.
3.- Determinar las proyecciones de la sección producida por el plano Q en el cubo.
4.- Trazar la verdadera magnitud de dicha sección.

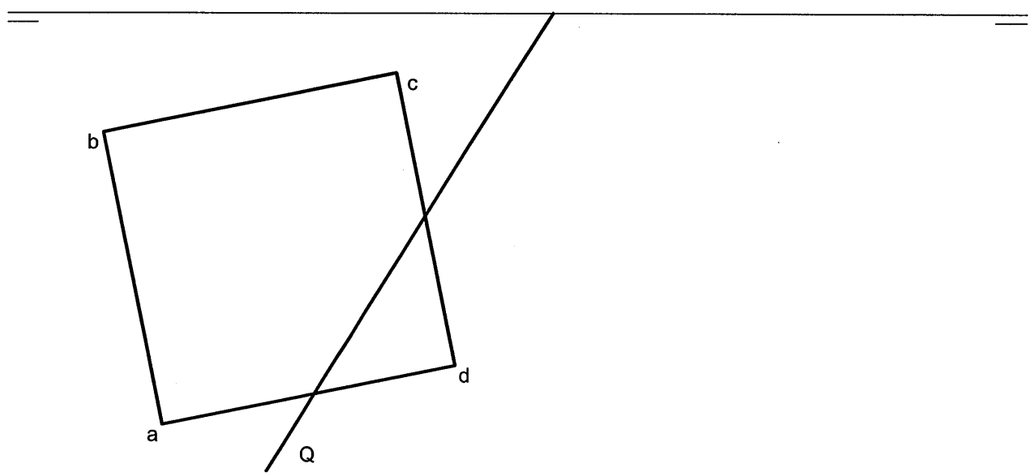

Puntuación:	
Apartado 1:	0,5 puntos
Apartado 2:	0,5 puntos
Apartado 3:	1,5 puntos
Apartado 4:	1,5 puntos
Puntuación máxima:	**4,0 puntos**

OPCIÓN A

EJERCICIO 1º: PERSPECTIVA AXONOMÉTRICA.

Dados alzado, planta y perfil de un cuerpo a escala 1:1, según el método de representación del primer diedro de proyección, se pide:
Representar su perspectiva isométrica a escala 3:1 considerando los ejes dados.

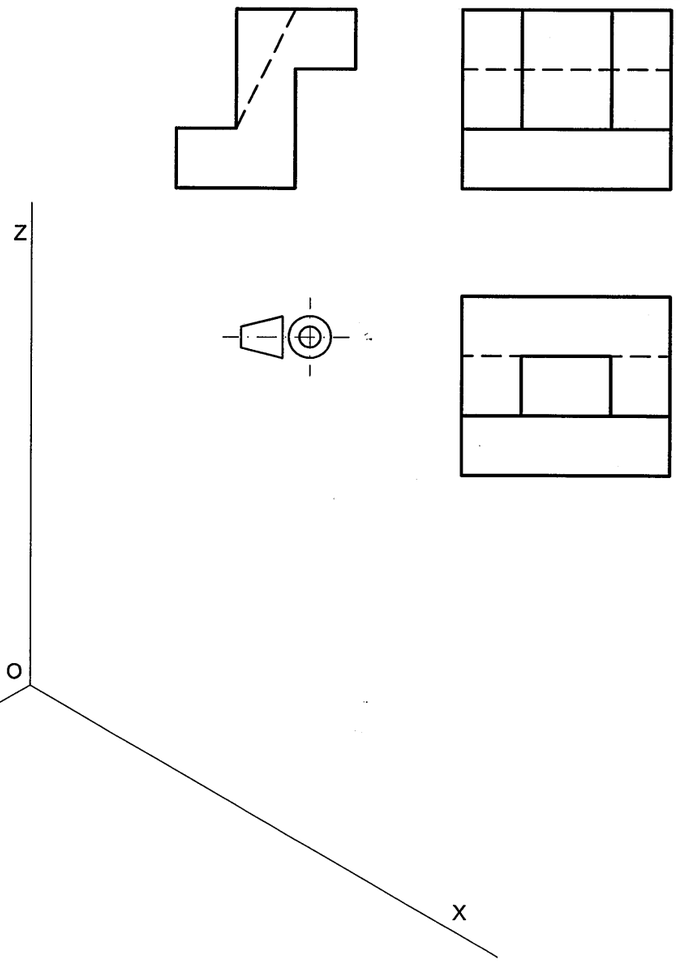

Puntuación:	
Aplicación del coeficiente:	0,5 puntos
Aplicación de la escala:	0,5 puntos
Perspectiva de la base:	0,5 puntos
Perspectiva del volumen:	1,5 puntos
Puntuación máxima:	**3,0 puntos**

OPCIÓN B

EJERCICIO 2º: TRAZADO GEOMÉTRICO.

Dibujar a escala 1:1 la pieza representada, determinando geométricamente centros y puntos de tangencia. Comenzar el trazado a partir del punto A indicado.

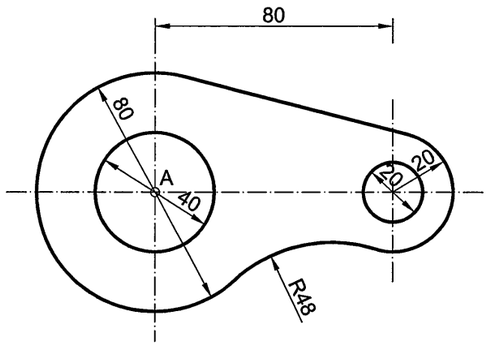

A

Puntuación:	
Centro del arco:	0,5 puntos
Puntos de tangencia:	1,5 puntos
Trazado de la figura:	1,0 puntos
Puntuación máxima:	**3,0 puntos**

Universidades Públicas de Andalucía	**UNIVERSIDADES DE ANDALUCÍA** **PRUEBA DE ACCESO A LA UNIVERSIDAD** **CURSO 2008 - 2009**	**DIBUJO TÉCNICO II**

DATOS DEL ALUMNO

APELLIDOS Y NOMBRE: _____

D.N.I.: _____ CENTRO: _____

Nº de Orden (a cumplimentar por el tribunal)	En _____ a ____ de _____ de 2008	Pegatina de identificación (a cumplimentar por el alumno)

Nº de Orden (a cumplimentar por el tribunal)	Calificación (a cumplimentar por el tribunal)	**OPCIÓN B**	Pegatina de identificación (a cumplimentar por el alumno, en su caso)

Instrucciones:

a) Tiempo de duración de la prueba: 1 hora 30 minutos.

b) El alumno elegirá y desarrollará en su totalidad una de las dos opciones. En ningún caso podrá combinar ambas opciones.

c) Los problemas y ejercicios deben resolverse exclusivamente en los formatos facilitados, realizando cada uno de ellos en su correspondiete hoja.

d) La puntuación total y las correspondientes a los distintos apartados, si los hubiere, están indicadas en cada uno de los respectivos problemas y ejercicios.

e) La ejecución del dibujo se hará únicamente con lápiz de grafito, pudiéndose usar distintos grosores y durezas de minas.

f) Para la realización de la prueba el alumno utilizará, como mínimo, el siguiente material de dibujo:
- Lápices de grafito o portaminas.
- Afilaminas.
- Goma de borrar.
- Escuadra y cartabón.
- Regla graduada o escalímetro.
- Compás.

g) Además de los útiles mencionados, se permitirá el uso de plantillas, transportador de ángulos, un tablero tamaño A-3 con su correspondiente paralelógrafo y calculadora no programable.

OPCIÓN B

PROBLEMA: PERSPECTIVA CÓNICA.

Definido el sistema cónico por la línea de tierra L.T., la línea de horizonte L.H., el punto principal P y el abatimiento sobre el plano del cuadro del punto de vista (V), se pide:
Dibujar la perspectiva cónica del sólido dado por sus vistas sabiendo que dicha figura está apoyada en el plano geometral, en la posición indicada por el abatimiento de su planta sobre el plano del cuadro.

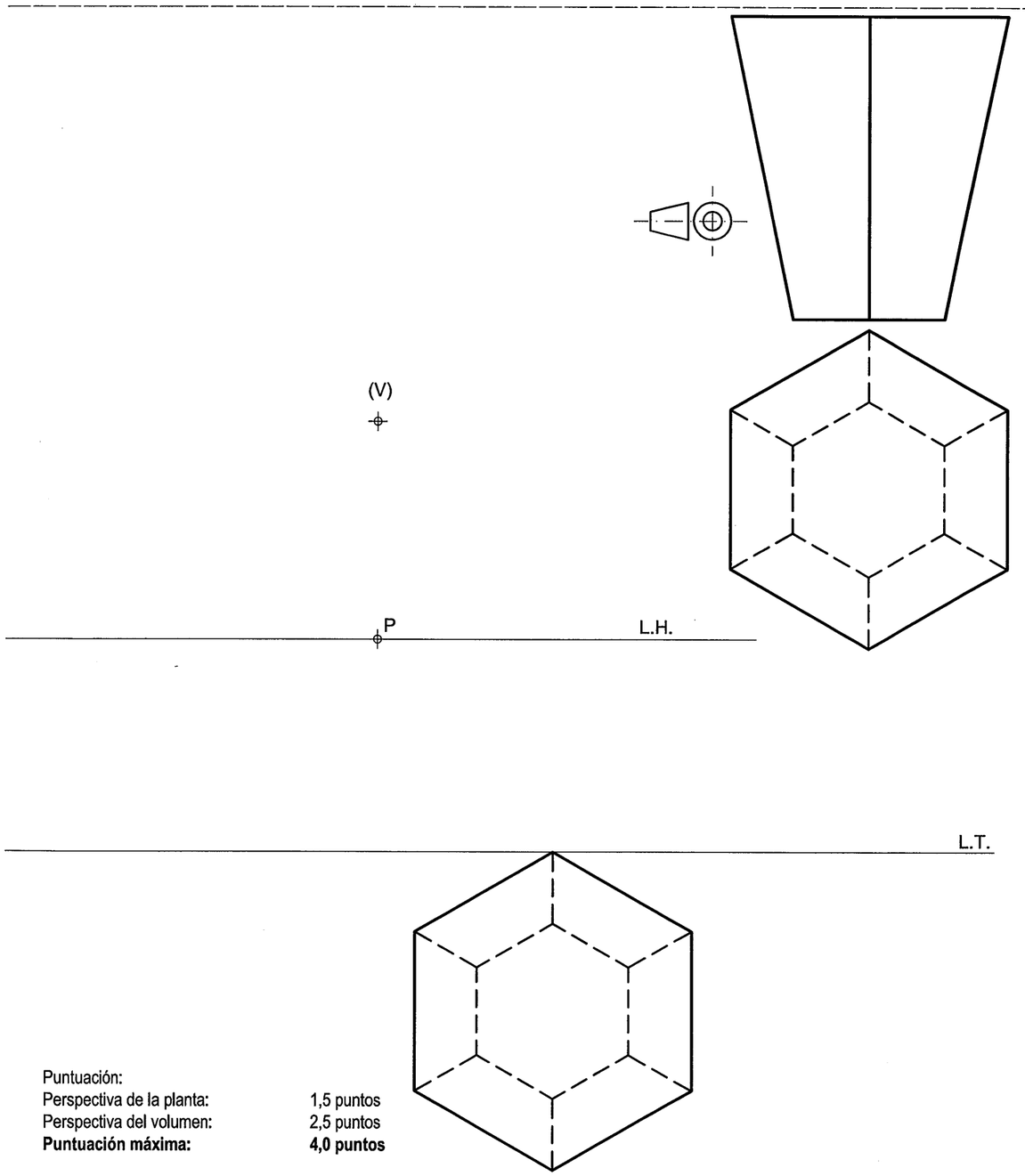

Puntuación:

Perspectiva de la planta:	1,5 puntos
Perspectiva del volumen:	2,5 puntos
Puntuación máxima:	**4,0 puntos**

OPCIÓN B

EJERCICIO 1º: SISTEMA DIÉDRICO.

De un triángulo equilátero ABC se conocen las proyecciones de su vértice A, la proyección vertical de su vértice B y la traza vertical del plano P que lo contiene, se pide:
1.- Dibujar la traza horizontal del plano P.
2.- Trazar las proyecciones del triángulo ABC situado en el primer diedro.

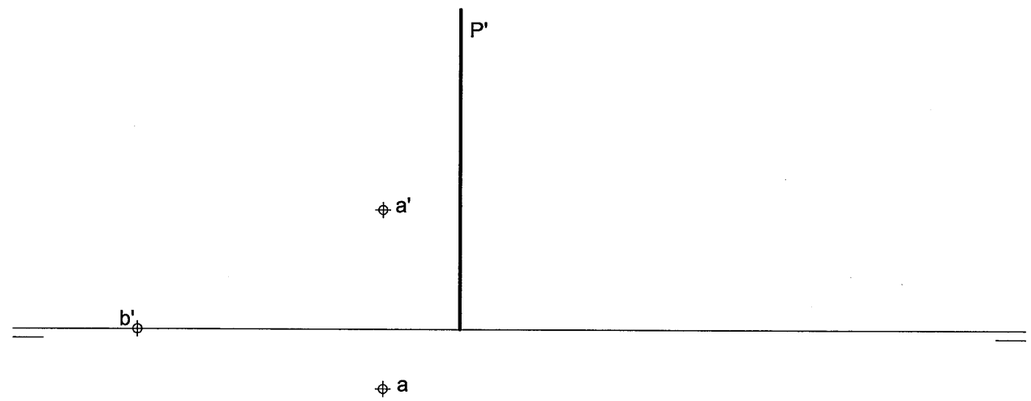

Puntuación:

Apartado 1:	0,5 puntos
Apartado 2:	2,5 puntos
Puntuación máxima:	**3,0 puntos**

OPCIÓN A

EJERCICIO 2º: NORMALIZACIÓN.

Dados alzado y perfil de una pieza a escala 3:2, según el método de representación del primer diedro de proyección, se pide:

1.- Representar el corte A - A en la posición que corresponda.

2.- Acotar la pieza según normas.

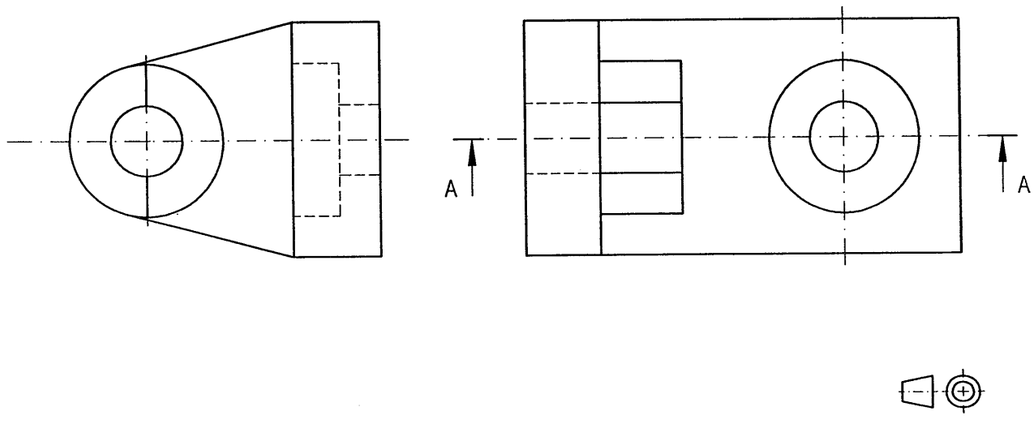

Aplicación de la escala	0,5 puntos
Apartado 1	1,5 puntos
Apartado 2	1,0 puntos
Puntuación máxima:	**3,0 puntos**

Universidades Públicas de Andalucía

UNIVERSIDADES DE ANDALUCÍA
PRUEBA DE ACCESO A LA UNIVERSIDAD
CURSO 2008 - 2009

DIBUJO TÉCNICO II

DATOS DEL ALUMNO

APELLIDOS Y NOMBRE: _____

D.N.I.: _____ CENTRO: _____

Nº de Orden (a cumplimentar por el tribunal)

En _____ a ____ de _____ de 2009

Pegatina de identificación (a cumplimentar por el alumno)

Nº de Orden	Calificación		Pegatina de identificación
(a cumplimentar por el tribunal)	(a cumplimentar por el tribunal)	**OPCIÓN A**	(a cumplimentar por el alumno, en su caso)

Instrucciones:

a) Tiempo de duración de la prueba: 1 hora 30 minutos.

b) El alumno elegirá y desarrollará en su totalidad una de las dos opciones. En ningún caso podrá combinar ambas opciones.

c) Los problemas y ejercicios deben resolverse exclusivamente en los formatos facilitados, realizando cada uno de ellos en su correspondiete hoja.

d) La puntuación total y las correspondientes a los distintos apartados, si los hubiere, están indicadas en cada uno de los respectivos problemas y ejercicios.

e) La ejecución del dibujo se hará únicamente con lápiz de grafito, pudiéndose usar distintos grosores y durezas de minas.

f) Para la realización de la prueba el alumno utilizará, como mínimo, el siguiente material de dibujo:
- Lápices de grafito o portaminas.
- Afilaminas.
- Goma de borrar.
- Escuadra y cartabón.
- Regla graduada o escalímetro.
- Compás.

g) Además de los útiles mencionados, se permitirá el uso de plantillas, transportador de ángulos, un tablero tamaño A-3 con su correspondiente paralelógrafo y calculadora no programable.

OPCIÓN A

PROBLEMA: SISTEMA DIÉDRICO.

Dada la proyección vertical del punto O, situado en el primer diedro y contenido en el primer bisector, se pide:

1.- Determinar la poyección horizontal del punto O.

2.- Obtener las trazas del plano P que contiene al punto O, es paralelo a la línea de tierra y forma 45º con el plano horizontal de proyección.

3.- Representar las proyecciones de la circunferencia de centro O y radio 30 mm, contenida en el plano P.

4.- Dibujar las proyecciones del cono de revolución, situado en el primer diedro, de base la circunferencia definida y altura 70 mm.

Apartado 1	0,5 puntos
Apartado 2	1,0 puntos
Apartado 3	1,5 puntos
Apartado 4	1,0 puntos
Puntuación máxima	**4,0 puntos**

OPCIÓN A

EJERCICIO 1º: TRAZADO GEOMÉTRICO.

Dada la circunferencia de centro O y el punto C, se pide:

1.- Trazar las rectas tangentes a la circunferencia desde el punto C, determinando geométricamente los puntos de tangencia.

2.- Dibujar la circunferencia homotética de la dada en una homotecia de centro C y razón R = 1/3.

3.- Dibujar la circunferencia homotética de la dada en una homotecia de centro C y razón R = -1/3

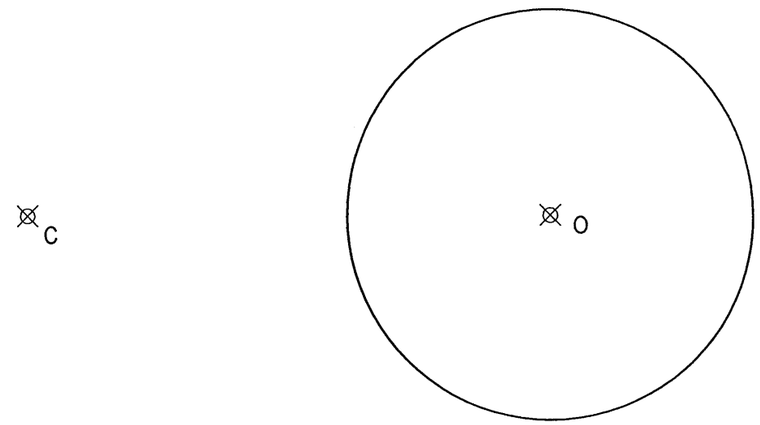

Apartado 1	1,0 puntos
Apartado 2	1,0 puntos
Apartado 3	1,0 puntos
Puntuación máxima:	**3,0 puntos**

OPCIÓN B
EJERCICIO 2º: HOMOLOGÍA.

En una homología definida por los pares de puntos homólogos A-A´ y B-B´, conocemos que el segmento AB es el lado de un hexágono regular y que los vértices del lado DE, paralelo al AB, son puntos dobles de la homología. Se pide:

1.- Dibujar el hexágono regular ABCDEF situado entre los segmentos AB y A´B´.
2.- Determinar el eje M y el centro O de la homología.
3.- Representar la figura homóloga del hexágono regular.

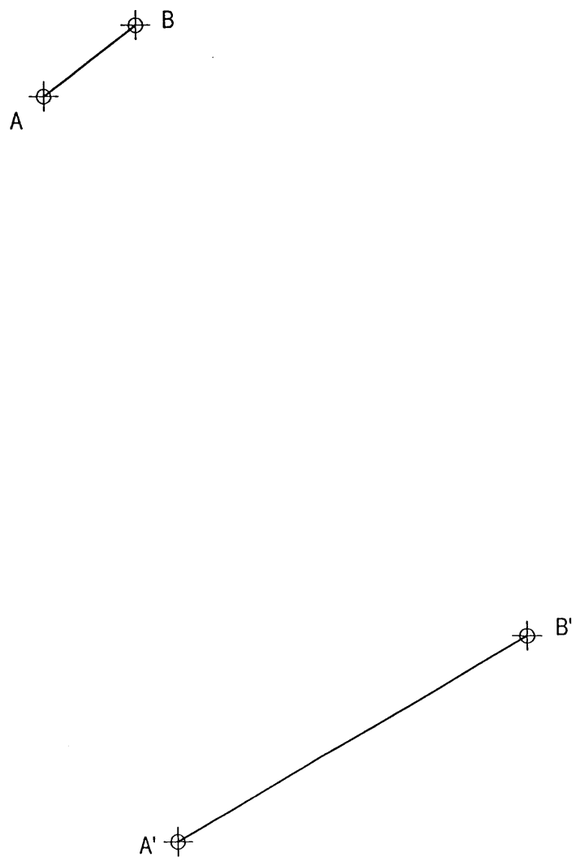

Apartado 1	0,5 puntos
Apartado 2	1,0 puntos
Apartado 3	1,5 puntos
Puntuación máxima:	**3,0 puntos**

Universidades Públicas de Andalucía

UNIVERSIDADES DE ANDALUCÍA
PRUEBA DE ACCESO A LA UNIVERSIDAD
CURSO 2008 - 2009

DIBUJO TÉCNICO II

DATOS DEL ALUMNO
APELLIDOS Y NOMBRE: _____
D.N.I.: _____ CENTRO: _____

Nº de Orden (a cumplimentar por el tribunal)

En _____ a ____ de _____ de 2009

Pegatina de identificación (a cumplimentar por el alumno)

Nº de Orden (a cumplimentar por el tribunal)	Calificación (a cumplimentar por el tribunal)	**OPCIÓN B**	Pegatina de identificación (a cumplimentar por el alumno, en su caso)

Instrucciones:

a) Tiempo de duración de la prueba: 1 hora 30 minutos.

b) El alumno elegirá y desarrollará en su totalidad una de las dos opciones. En ningún caso podrá combinar ambas opciones.

c) Los problemas y ejercicios deben resolverse exclusivamente en los formatos facilitados, realizando cada uno de ellos en su correspondiete hoja.

d) La puntuación total y las correspondientes a los distintos apartados, si los hubiere, están indicadas en cada uno de los respectivos problemas y ejercicios.

e) La ejecución del dibujo se hará únicamente con lápiz de grafito, pudiéndose usar distintos grosores y durezas de minas.

f) Para la realización de la prueba el alumno utilizará, como mínimo, el siguiente material de dibujo:
- Lápices de grafito o portaminas.
- Afilaminas.
- Goma de borrar.
- Escuadra y cartabón.
- Regla graduada o escalímetro.
- Compás.

g) Además de los útiles mencionados, se permitirá el uso de plantillas, transportador de ángulos, un tablero tamaño A-3 con su correspondiente paralelógrafo y calculadora no programable.

OPCIÓN B
PROBLEMA: PERSPECTIVA CABALLERA.

Dados alzado, planta y perfil de una pieza a escala 1:1, según el método de representación del primer diedro de proyección, se pide:
Dibujar la perspectiva caballera de dicha pieza, a escala 8:5, según los ejes dados y utilizando el coeficiente de reducción de valor 2/3.

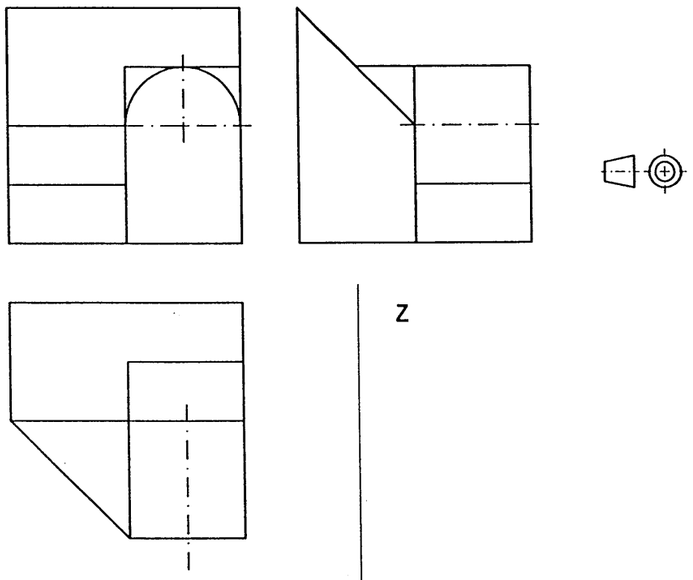

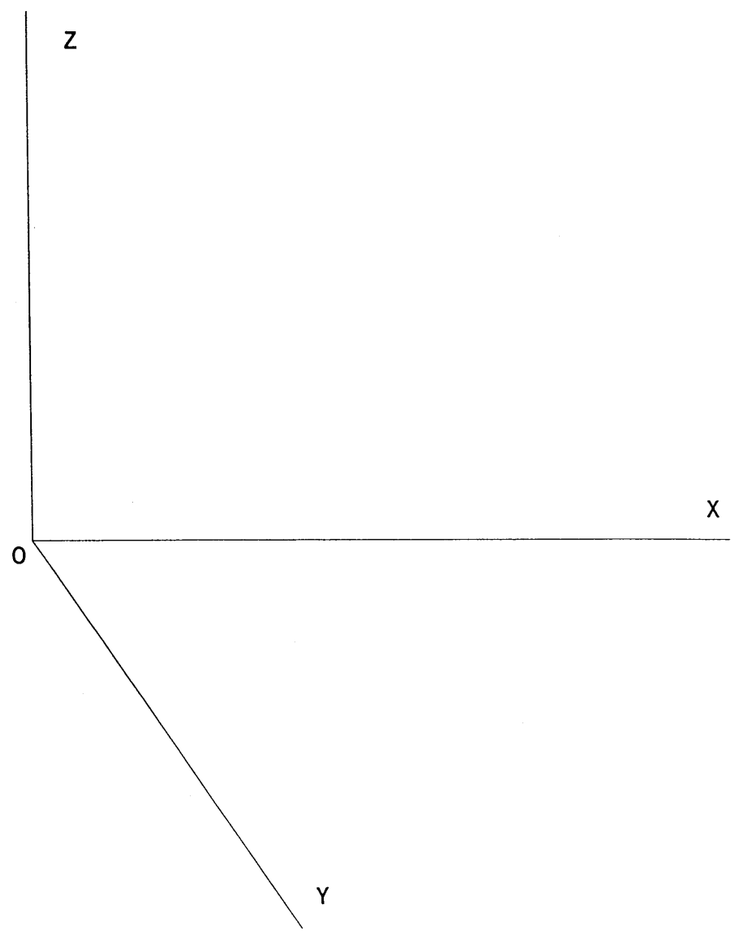

Aplicación de la escala	0,5 puntos
Aplicación del coeficiente	0,5 puntos
Perspectiva de la base	0,5 puntos
Perspectiva del volumen	2,5 puntos
Puntuación máxima:	**4,0 puntos**

OPCIÓN B
EJERCICIO 1º: SISTEMA DIÉDRICO.

Dadas la proyección vertical del cuadrilátero ABCD, las proyecciones horizontales de los vértices C y D, y la traza horizontal del plano Q, se pide:
1.- Determinar la traza vertical del plano Q que contiene al cuadrilátero.
2.- Obtener la proyección horizontal del cuadrilátero.
3.- Hallar la verdadera magnitud del cuadrilátero.

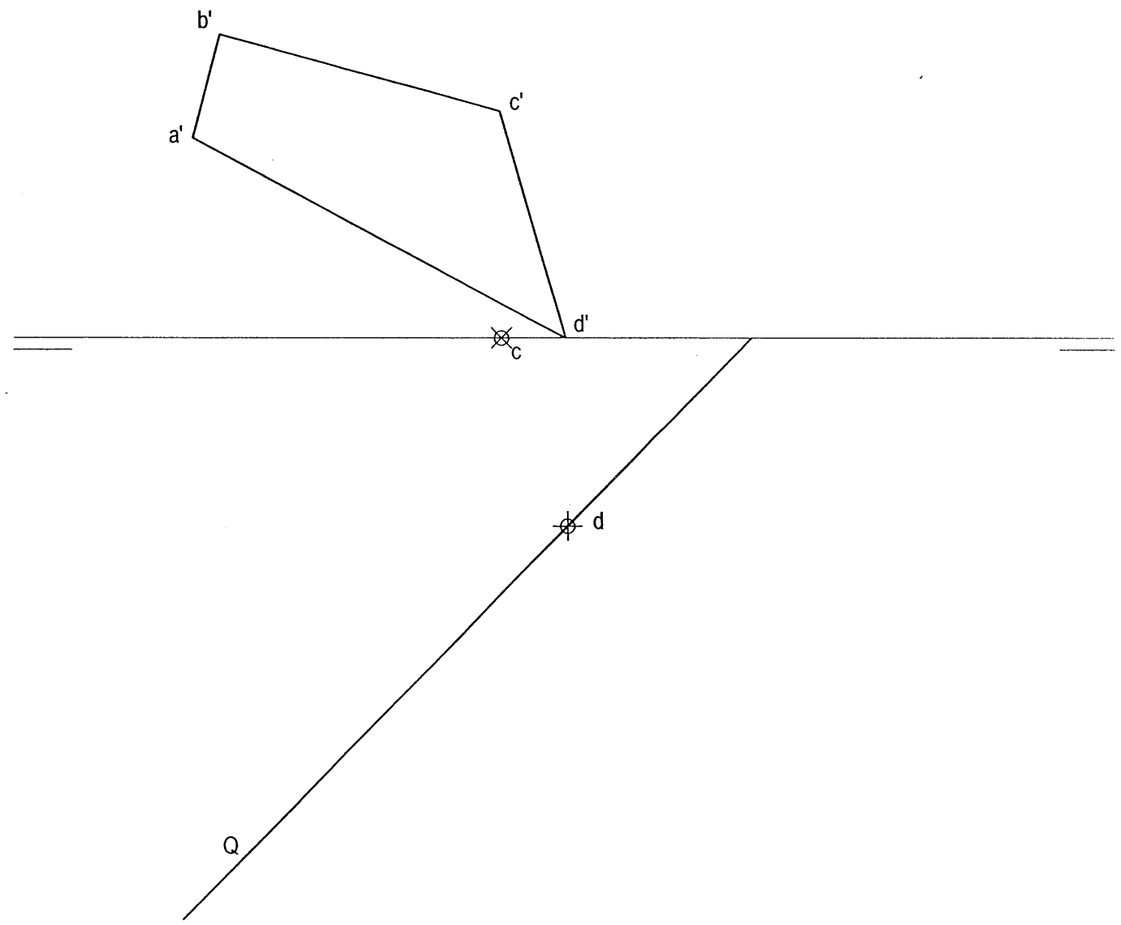

Apartado 1	0,5 puntos
Apartado 2	1,0 puntos
Apartado 3	1,5 puntos
Puntuación máxima:	**3,0 puntos**

OPCIÓN A

EJERCICIO 2º: TRAZADO GEOMÉTRICO.

De una parábola conocemos el foco F y su vértice V. Se pide:

1.- Determinar el eje y la directriz de la parábola.

2.- Dibujar la cónica.

3.- Trazar la tangente y la normal a la parábola por un punto P de la misma situado 50 mm por encima de su eje.

Apartado 1:	1,0 puntos
Apartado 2:	1,0 puntos
Apartado 3:	1,0 puntos
Puntuación máxima:	**3,0 puntos**

Universidades Públicas de Andalucía

UNIVERSIDADES DE ANDALUCÍA
PRUEBA DE ACCESO A LA UNIVERSIDAD
CURSO 2008 - 2009

DIBUJO TÉCNICO II

DATOS DEL ALUMNO

APELLIDOS Y NOMBRE:.....

D.N.I.:..... CENTRO:.....

Nº de Orden (a cumplimentar por el tribunal)

En.....a.....de.....de 2009

Pegatina de identificación (a cumplimentar por el alumno)

Nº de Orden	Calificación		Pegatina de identificación
(a cumplimentar por el tribunal)	(a cumplimentar por el tribunal)	**OPCIÓN A**	(a cumplimentar por el alumno, en su caso)

Instrucciones:

a) Tiempo de duración de la prueba: 1 hora 30 minutos.

b) El alumno elegirá y desarrollará en su totalidad una de las dos opciones. En ningún caso podrá combinar ambas opciones.

c) Los problemas y ejercicios deben resolverse exclusivamente en los formatos facilitados, realizando cada uno de ellos en su correspondiete hoja.

d) La puntuación total y las correspondientes a los distintos apartados, si los hubiere, están indicadas en cada uno de los respectivos problemas y ejercicios.

e) La ejecución del dibujo se hará únicamente con lápiz de grafito, pudiéndose usar distintos grosores y durezas de minas.

f) Para la realización de la prueba el alumno utilizará, como mínimo, el siguiente material de dibujo:
- Lápices de grafito o portaminas.
- Afilaminas.
- Goma de borrar.
- Escuadra y cartabón.
- Regla graduada o escalímetro.
- Compás.

g) Además de los útiles mencionados, se permitirá el uso de plantillas, transportador de ángulos, un tablero tamaño A-3 con su correspondiente paralelógrafo y calculadora no programable.

OPCIÓN A

PROBLEMA: SISTEMA DIÉDRICO.

Dadas las trazas del plano P y las proyecciones horizontales del centro O y del vértice A de un hexágono regular contenido en el plano P, se pide:

1.- Determinar las proyecciones del hexágono.

2.- Representar las proyecciones de la pirámide regular de base el hexágono y altura 60 mm, situada en el primer diedro.

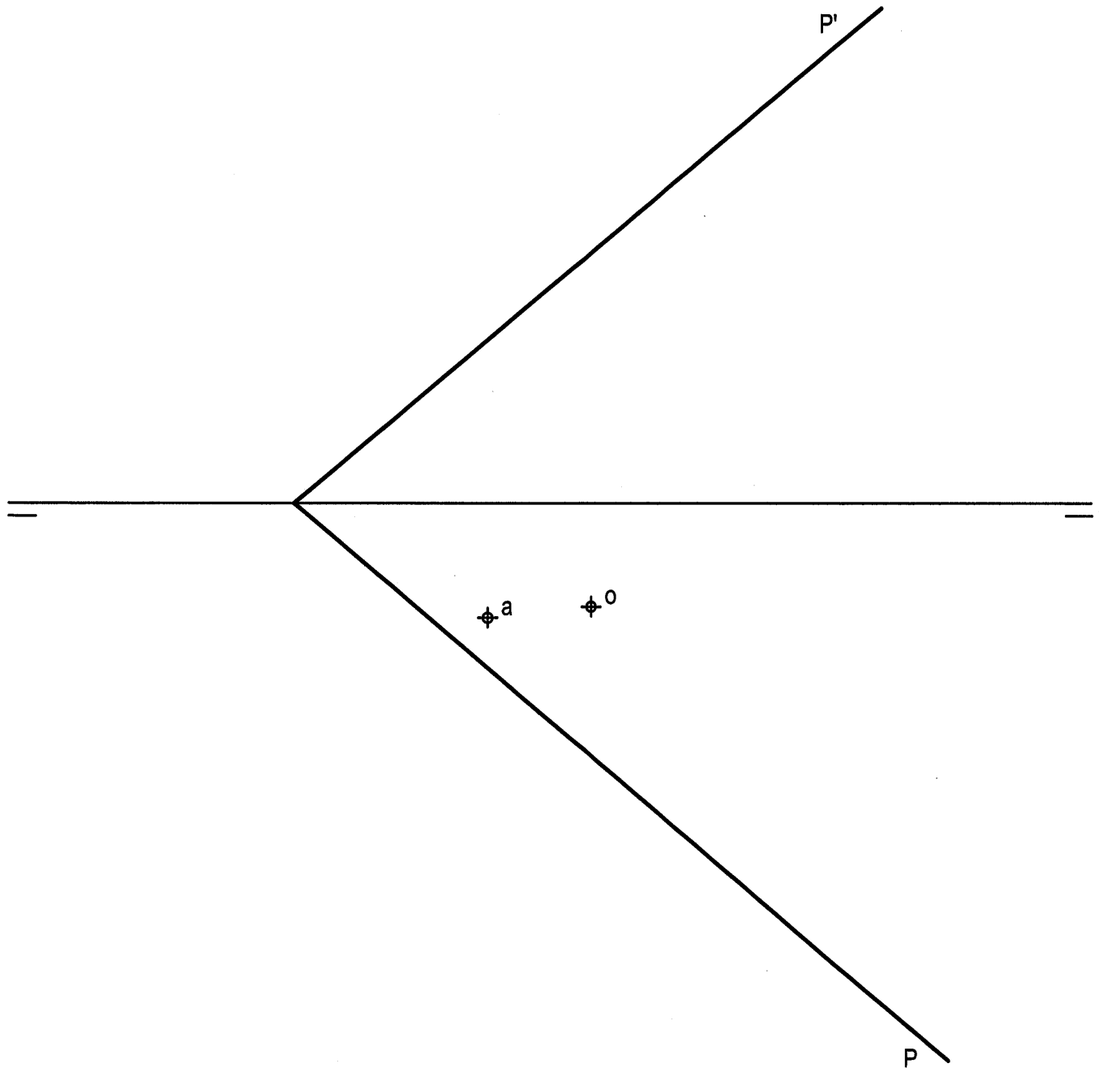

Apartado 1:	2,0 puntos
Apartado 2:	1,5 puntos
Vistas y ocultas:	0,5 puntos
Puntuación máxima:	**4,0 puntos**

OPCIÓN A

EJERCICIO 1º: PERSPECTIVA AXONOMÉTRICA.

Dados alzado y perfil izquierdo de un sólido a escala 1:2, según el método de representación del primer diedro de proyección, se pide:

Dibujar su perspectiva isométrica, según los ejes dados, a escala 1:1.

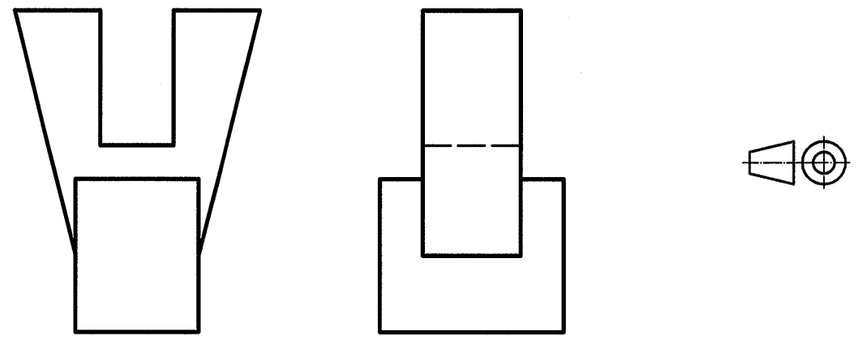

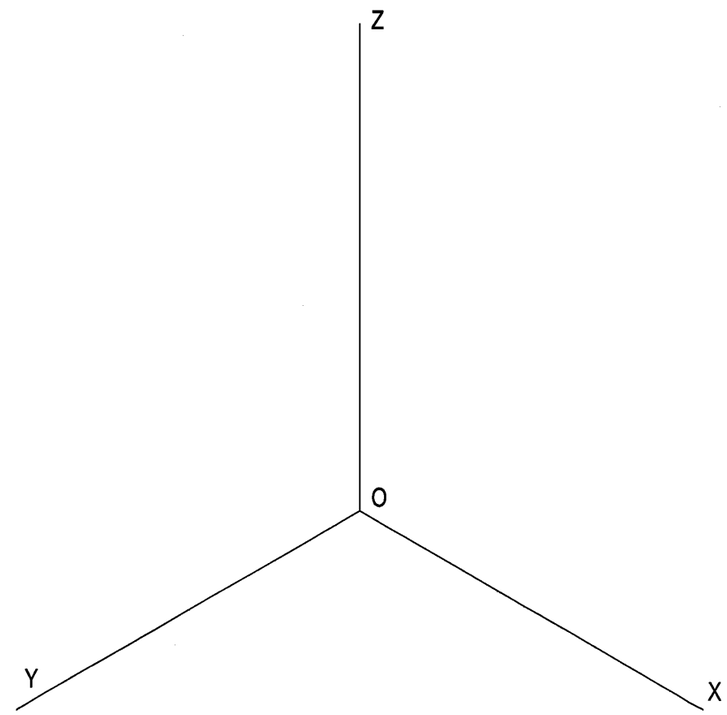

Aplicación de escala:	0,5 puntos
Aplicación del coeficiente de reducción:	0,5 puntos
Volumen inferior:	1,0 puntos
Volumen superior:	1,0 puntos
Puntuación máxima:	**3,0 puntos**

OPCIÓN B

EJERCICIO 2º: SISTEMA CÓNICO.

Definido el sistema cónico por la línea de tierra L.T., la línea de horizonte L.H., el punto principal P y el abatimiento sobre el plano del cuadro del punto de vista (V), se pide:

Dibujar la perspectiva cónica de la figura plana dada por su abatimiento sobre el plano del cuadro, sabiendo que dicha figura está situada en el plano geometral, por detrás del plano del cuadro.

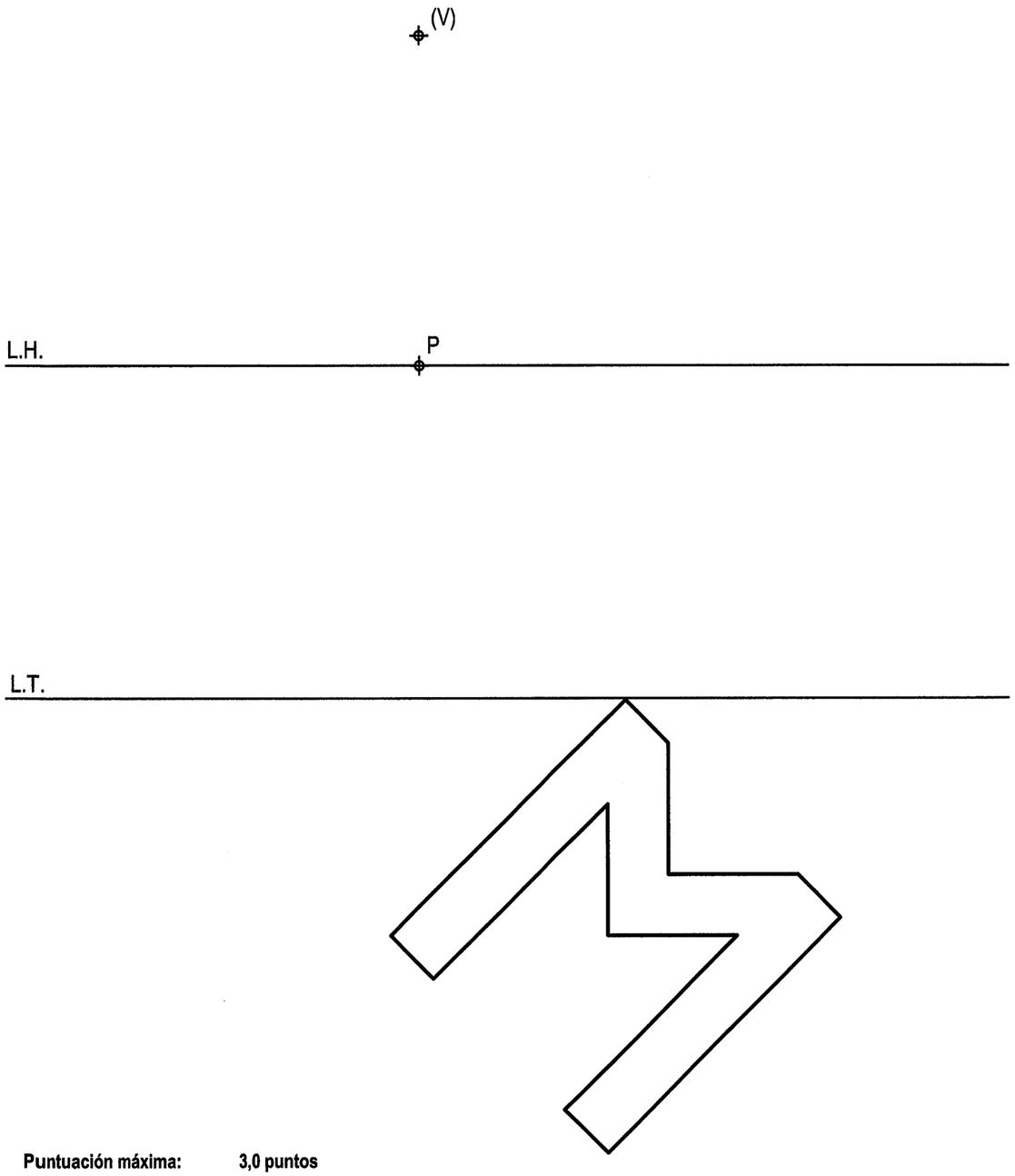

Puntuación máxima: **3,0 puntos**

Universidades Públicas de Andalucía	**UNIVERSIDADES DE ANDALUCÍA** **PRUEBA DE ACCESO A LA UNIVERSIDAD** CURSO 2008 - 2009	**DIBUJO TÉCNICO II**

DATOS DEL ALUMNO

APELLIDOS Y NOMBRE:.....

D.N.I.:..... CENTRO:.....

Nº de Orden (a cumplimentar por el tribunal)

En.....a.....de.....de 2009

Pegatina de identificación (a cumplimentar por el alumno)

Nº de Orden	Calificación		Pegatina de identificación
(a cumplimentar por el tribunal)	(a cumplimentar por el tribunal)	**OPCIÓN B**	(a cumplimentar por el alumno, en su caso)

Instrucciones:

a) Tiempo de duración de la prueba: 1 hora 30 minutos.

b) El alumno elegirá y desarrollará en su totalidad una de las dos opciones. En ningún caso podrá combinar ambas opciones.

c) Los problemas y ejercicios deben resolverse exclusivamente en los formatos facilitados, realizando cada uno de ellos en su correspondiete hoja.

d) La puntuación total y las correspondientes a los distintos apartados, si los hubiere, están indicadas en cada uno de los respectivos problemas y ejercicios.

e) La ejecución del dibujo se hará únicamente con lápiz de grafito, pudiéndose usar distintos grosores y durezas de minas.

f) Para la realización de la prueba el alumno utilizará, como mínimo, el siguiente material de dibujo:
- Lápices de grafito o portaminas.
- Afilaminas.
- Goma de borrar.
- Escuadra y cartabón.
- Regla graduada o escalímetro.
- Compás.

g) Además de los útiles mencionados, se permitirá el uso de plantillas, transportador de ángulos, un tablero tamaño A-3 con su correspondiente paralelógrafo y calculadora no programable.

OPCIÓN B
PROBLEMA: NORMALIZACIÓN.

Dada la perspectiva axonométrica isométrica de una pieza a escala 1:4, se pide:
1.- Dibujar alzado, planta y perfil derecho, a escala 1:5, según el método de representación del primer diedro de proyección. Para ello considerar la pieza completa.
2.- Acotar la pieza sobre las vistas representadas según normas.

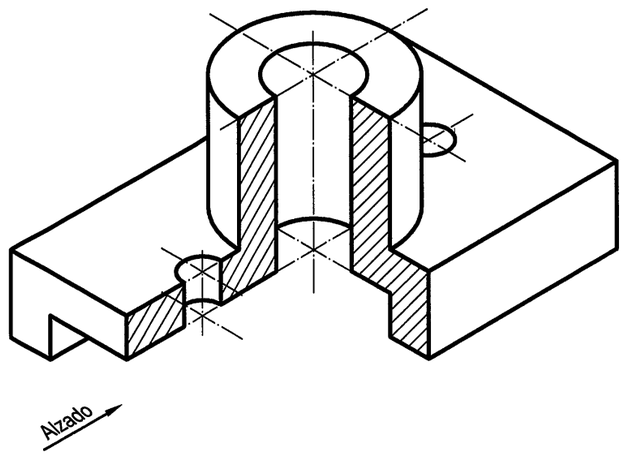

Aplicación de la escala:	0,5 puntos
Aplicación del coeficiente:	0,5 puntos
Apartado 1:	2,0 puntos
Apartado 2:	1,0 puntos
Puntuación máxima:	**4,0 puntos**

OPCIÓN B
EJERCICIO 1º: SISTEMA DIÉDRICO.

Dados el punto A, la recta R y el plano P, se pide:
1.- Dibujar las proyecciones de la recta S paralela a la recta R y que contenga al punto A.
2.- Determinar las trazas del plano Q que contenga a la recta S y sea perpendicular al plano P.
3.- Representar la intersección de los planos P y Q.

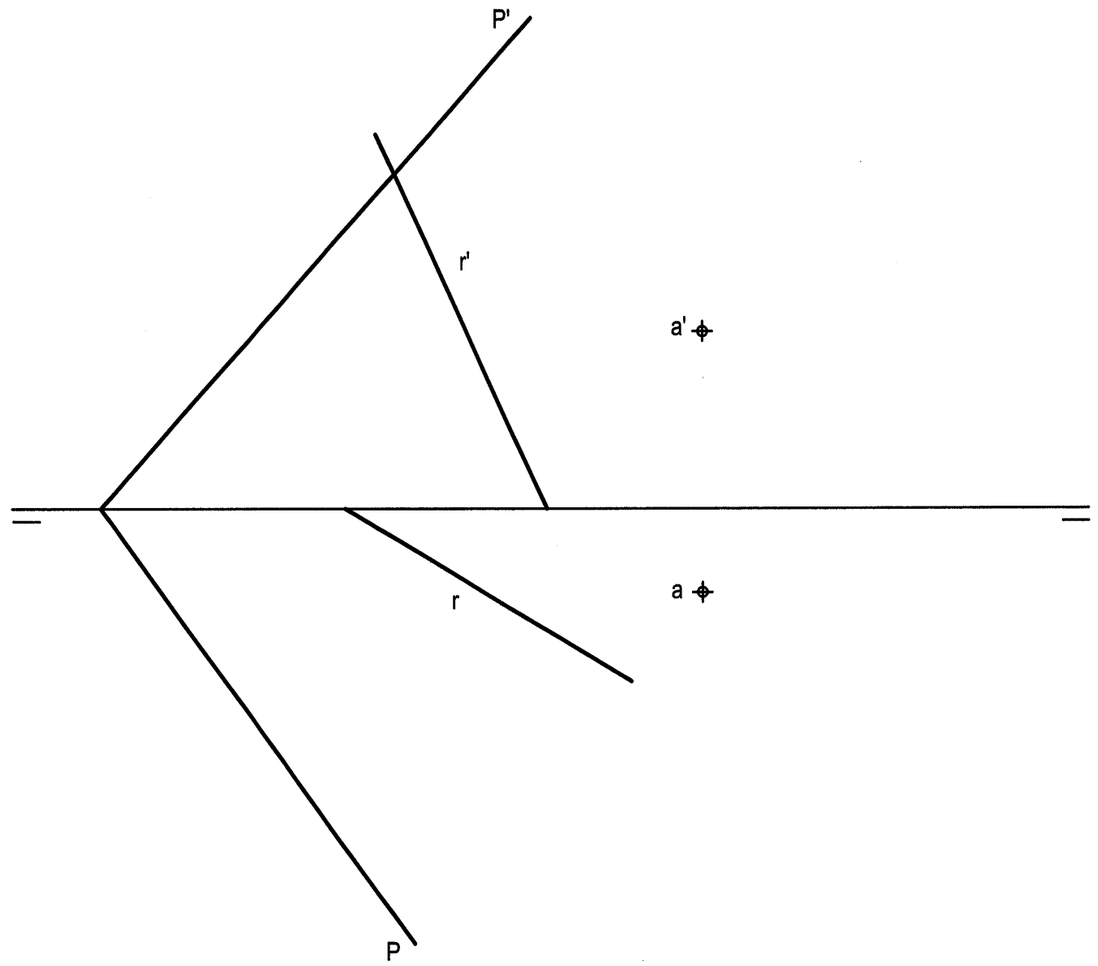

Apartado 1:	0,5 puntos
Apartado 2:	2,0 puntos
Apartado 3:	0,5 puntos
Puntuación máxima:	**3,0 puntos**